LINHAI

WWW.RACERDREAMS.COM

MANUAL DE USUARIO

ATV | M210

[V2023/0627]

ÍNDICE

1. INTRODUCCIÓN 2
   Aviso de seguridad importante 2
   Practique la conducción responsable de su ATV 2
2. AVISOS DE SEGURIDAD 5
3. INFORMACIÓN DE SEGURIDAD 6
4. INSPECCIÓN DIARIA PREVIA AL VIAJE 9
5. ADVERTENCIA DE FUNCIONAMIENTO 10
6. V.I.N 23
7. CONTROL Y FUNCIONES 24
8. ARRANQUE DEL MOTOR 31
9. PERÍODO DE RODAJE DEL VEHÍCULO 31
10. EQUIPO DE PROTECCIÓN 32
11. CONDUCCIÓN 33
12. SISTEMA CVT 40
13. BATERÍA 40
14. SISTEMA DE ESCAPE 42
15. MANTENIMIENTO 43
16. SOLUCIÓN DE PROBLEMAS 63
17. HERRAMIENTAS 70
18. ESPECIFICACIONES 70
19. DIAGRAMA ELÉCTRICO 72

WWW.RACERDREAMS.COM

1.INTRODUCCIÓN

Enhorabuena por la compra de su vehículo todo terreno (ATV). Nos enorgullecemos de ofrecerle este producto diseñado y fabricado con los más altos estándares de rendimiento y calidad. Estamos seguros de que disfrutará de niveles superiores de rendimiento, fiabilidad, comodidad de conducción y seguridad.

Este manual se proporciona al propietario y a los operadores de este ATV para familiarizarse con las características operativas y otras muchas características ofrecidas en el ATV. El manual también proporciona información sobre el cuidado y mantenimiento de su ATV.

Por favor, lea este manual cuidadosamente. La información contenida en este Manual del propietario, las etiquetas de advertencia suministradas con este producto ayudarán a su ATV. Asegúrese de que entiende y sigue todas las advertencias e instrucciones en este material.

Si no recibió ninguno de los materiales mencionados anteriormente, llame a su distribuidor y solicite que se lo envíen.

Aviso de seguridad importante

Nunca realice ninguna modificación en el motor, sistema de accionamiento, sistemas mecánicos o eléctricos de su ATV. Nunca instale piezas o accesorios no originales destinados a aumentar la velocidad o la potencia de su ATV.

¡El incumplimiento de estas advertencias aumenta la posibilidad de accidentes que conducen a **la MUERTE o LESIONES GRAVES!**

Además, el incumplimiento de estos requisitos anulará la garantía de su ATV.

Practique la conducción responsable de su ATV

Asegúrese de que comprende y sigue todas las leyes y requisitos locales, estatales / provinciales y federales / nacionales.

Recuerde..... Inspeccione su vehículo, respete el medio ambiente y respete la propiedad de los demás. ¡Es responsable de su seguridad y de la seguridad de los demás a su alrededor cuando monta!

UN ATV PUEDE SER PELIGROSO DE OPERAR. Un ATV se maneja de manera diferente a otros vehículos, incluidas motocicletas y automóviles. Un vuelco o colisión puede ocurrir rápidamente, incluso durante maniobras de rutina como girar y conducir en colinas o sobre obstáculos, si no toma las precauciones adecuadas.

LESIONES GRAVES O MUERTE pueden resultar si usted no sigue estas instrucciones.

Lea atentamente este manual y todas las etiquetas y siga los procedimientos operativos descritos.

www.RACERDREAMS.com

- Nunca opere un ATV sin las instrucciones adecuadas. Tome un curso de capacitación. Los principiantes deben recibir capacitación de un instructor certificado. Póngase en contacto con un distribuidor autorizado de ATV para obtener información sobre los cursos de capacitación más cercanos.
- Nunca permita que un niño cuya edad sea menor de 16 años opere este ATV. Revise este manual y todas las etiquetas de los productos, y complete un curso de formación certificado, antes de conducirlo.
- Siempre evite operar un ATV en cualquier superficie pavimentada, incluyendo aceras, caminos de entrada, estacionamientos y calles.
- Nunca opere un ATV sin usar un casco homologado que se ajuste correctamente. También debe usar protección para los ojos (gafas o protector facial), guantes, botas, camisa o chaqueta de manga larga y pantalones largos.
- Nunca consuma alcohol o drogas antes o mientras conduce este ATV.
- Nunca conduzca a velocidades excesivas. Siempre viaje a una velocidad adecuada para el terreno, la visibilidad y las condiciones de operación, y su experiencia.
- Nunca intente caballitos, saltos u otras acrobacias.
- Siempre inspeccione su ATV cada vez que lo use para asegurarse de que está en condiciones de funcionamiento seguras, siempre siga los procedimientos y plazos de inspección y mantenimiento descritos en este manual.
- Siempre mantenga ambas manos en el manillar y ambos pies en los reposapiés del ATV durante la conducción.
- Siempre vaya despacio y tenga mucho cuidado al conducir en terrenos desconocidos. Siempre esté alerta a las condiciones cambiantes del terreno cuando opere el ATV.
- Nunca opere en terrenos excesivamente ásperos, resbaladizos o sueltos.
- Siempre siga los procedimientos adecuados para el giro como se describe en este manual. Practique girar a bajas velocidades antes de intentar girar a velocidades más rápidas. No gire a una velocidad excesiva.
- Siempre haga que el ATV sea revisado por un distribuidor autorizado si ha estado involucrado en un accidente.
- Nunca opere el ATV en colinas demasiado inclinadas para sus habilidades. Practique en colinas más pequeñas antes de intentar colinas más grandes.
- Siempre siga los procedimientos adecuados para escalar colinas como se describe en este manual. Revise el terreno cuidadosamente antes de comenzar a subir cualquier colina. Nunca suba colinas con superficie excesivamente resbaladiza o suelta. Desplace su peso hacia adelante. Nunca abra el acelerador bruscamente. Nunca pase por la cima de ninguna colina a alta velocidad.
- Siempre siga los procedimientos adecuados para bajar colinas y para frenar en colinas como se describe en este manual. Revise el terreno cuidadosamente antes de comenzar a bajar cualquier colina. Cambie su peso hacia atrás. Nunca baje una colina a alta velocidad. Evite bajar una colina en un ángulo que haga que el vehículo se incline bruscamente hacia un lado. Siga recto por la colina donde sea posible.
- Siempre siga el camino adecuado para cruzar la ladera de una colina como se describe en este manual. Evite las colinas con superficies excesivamente resbaladizas o sueltas. Cambie su peso hacia el lado superior del ATV. Nunca intente dar la vuelta al ATV en

www.ALCERDREAMS.com

ninguna colina hasta que haya dominado la técnica de giro descrita en este manual en terreno nivelado. Evite cruzar la ladera de una colina empinada si es posible.

- Siempre use los procedimientos adecuados si se detiene o rueda hacia atrás al subir una colina. Para evitar estancarse, mantenga una velocidad constante al subir una colina. Si se detiene o rueda hacia atrás, siga el procedimiento especial para frenar descrito en este manual. Desmonte por el lado cuesta arriba o por cualquiera de los lados si apunta cuesta arriba. Gire el ATV y vuelva a montarlo, siguiendo el procedimiento descrito en este manual.
- Siempre verifique si hay obstáculos antes de operar en un área nueva. Nunca intente conducir sobre obstáculos grandes, como rocas grandes o árboles caídos. Siempre siga los procedimientos adecuados cuando conduzca sobre obstáculos como se describe en este manual.
- Siempre hay que tener cuidado con derrapar o deslizar. En superficies resbaladizas, como el hielo, vaya despacio y tenga mucho cuidado para reducir la posibilidad de derrape o deslizamiento fuera de control.
- Evite conducir el ATV a través de agua profunda o de flujo rápido. Evite el agua que exceda la profundidad máxima recomendada, vaya despacio, equilibre su peso cuidadosamente evitando movimientos bruscos, mantenga un movimiento lento y constante hacia adelante, no haga giros bruscos o paradas, y no haga cambios bruscos del acelerador.
- Los frenos mojados pueden tener una capacidad de frenado reducida. Pruebe sus frenos después de salir del agua. Si es necesario, aplíquelos ligeramente varias veces para dejar que la fricción seque las almohadillas y los revestimientos.
- Utilice siempre el tamaño y tipo de neumáticos especificados en este manual. Siempre mantenga la presión adecuada de los neumáticos como se describe en este manual.
- Nunca modifique un ATV a través de la instalación o uso incorrecto de accesorios
- Nunca exceda la capacidad de carga indicada para un ATV.

WWW.RACEBREAK.COM

2.AVISOS DE SEGURIDAD

ATENCIÓN:

Este VEHÍCULO no es un juguete. Este VEHÍCULO es SOLO para conductores con 16 años o más. ANTES DE USARLO, PADRE E HIJO DEBEN LEER Y ENTENDER LAS ADVERTENCIAS Y EL MANUAL DEL PROPIETARIO.

⚠
¡CONOCE TU VEHÍCULO ANTES DE COMENZAR A CONDUCIR!

Lea este manual a fondo refiriéndose a las diversas áreas que se están tratando sobre su máquina. Operar este vehículo conlleva responsabilidades para su seguridad personal, la seguridad de los demás y la protección de nuestro medio ambiente.

NOTA: Las ilustraciones utilizadas en este manual son sólo para representación general. Su modelo puede diferir.

Las ADVERTENCIAS identifican instrucciones o procedimientos especiales que, si no se siguen correctamente, podrían provocar lesiones personales o la pérdida de vidas. Lea atentamente todas las ADVERTENCIAS de este manual. Siga sus instrucciones para mantenerse a salvo.

Las siguientes palabras de advertencia se utilizan a lo largo de este manual para transmitir los siguientes mensajes:

⚠
Este es el símbolo de alerta de seguridad. Cuando vea este símbolo en su máquina o en este manual, esté alerta al potencial por lesiones personales. Su seguridad está en juego.
⚠
• **Indica un peligro potencial que podría provocar lesiones graves o la muerte.** • **Indica un peligro potencial que puede resultar en lesiones personales menores o daños al ATV.** • **Indica un peligro potencial que puede resultar en lesiones personales menores o daños al ATV.**

NOTA: La palabra "NOTA" en este manual le avisará de información o instrucciones clave.

WWW.RACEDREAMS.COM

3.INFORMACIÓN DE SEGURIDAD

NOTA:

Se han colocado adhesivos de advertencia en el vehículo para su protección. Lea y siga cuidadosamente las instrucciones de cada adhesivo. En caso de que algún adhesivo se vuelva ilegible o se desprenda, comuníquese con su distribuidor para obtener un reemplazo.

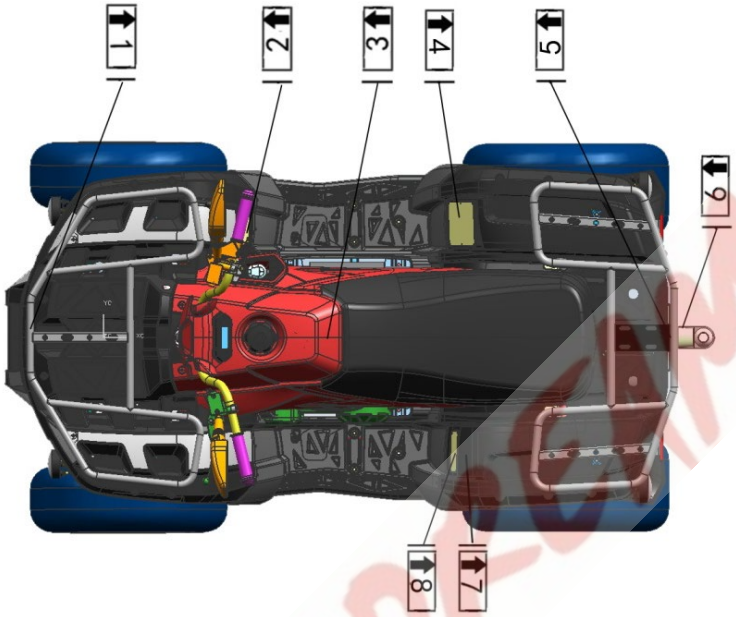

WWW.RACERDREAMS.COM

4.

3.

2.

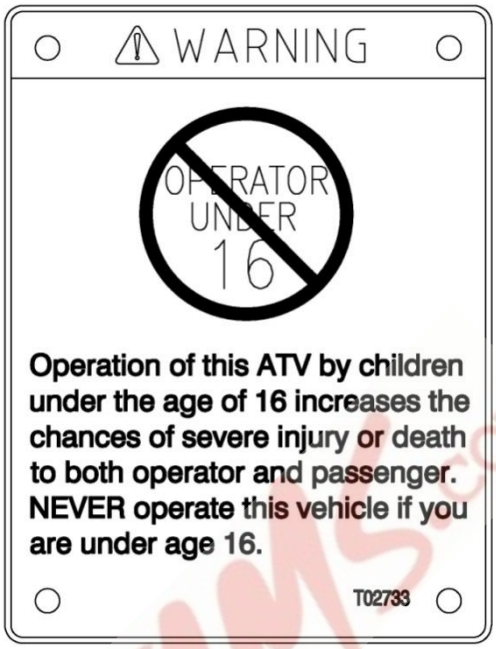

1.

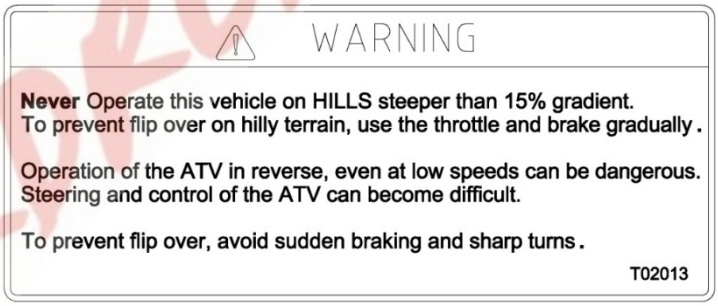

WWW.RACEDREAMS.COM

8.

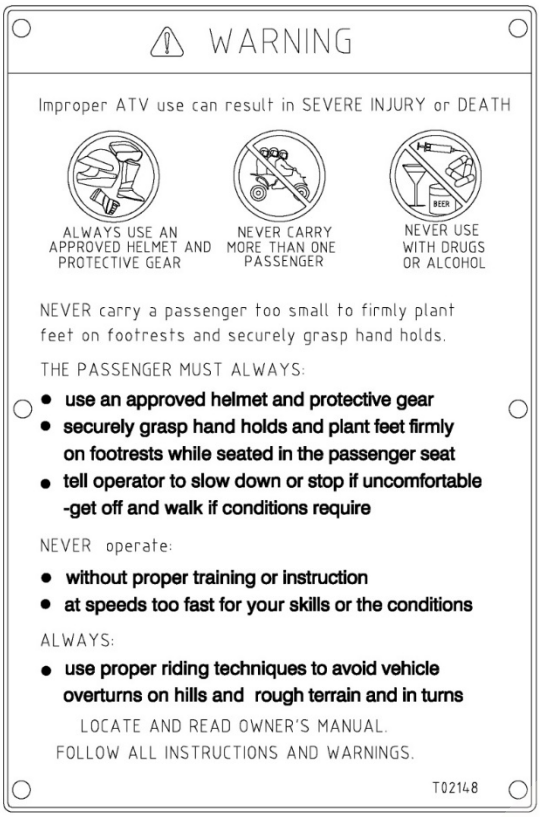

7.

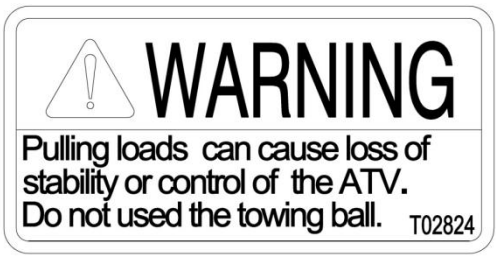

6.

5.

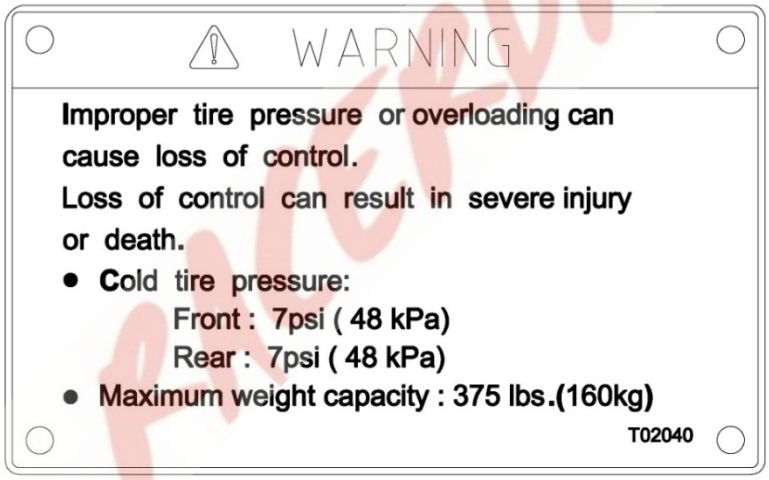

www.RIDEDREAMS.com

4.INSPECCIÓN DIARIA PREVIA AL VIAJE

Debe inspeccionar su ATV siempre antes de conducir para asegurarse de que esté en buen estado de funcionamiento. Si no se realiza una inspección adecuada, podrían producirse lesiones graves o la muerte.

Utilice la siguiente lista de comprobación para verificar que su máquina funciona correctamente cada vez que la use:

Puntos clave / Procedimiento de inspección

1. Verifique el estado y las presiones de los neumáticos.

2. Tanque de combustible: llene el tanque de combustible a su nivel adecuado.

3. Todos los frenos: verifique el funcionamiento, el ajuste y el nivel de líquido.

4. Acelerador: compruebe que abre y cierra de manera libre.

5. (Faro) / Luz trasera / Luz de freno: verifique el funcionamiento de todas las luces indicadoras e interruptores.

6. Interruptor de parada del motor: verifique el funcionamiento correcto.

7. Ruedas: compruebe el apriete de las tuercas de rueda y las tuercas del eje; Compruebe que las tuercas del eje estén aseguradas por pasadores o fiadores.

8. Elemento de filtro de aire: compruebe si hay suciedad; limpie o reemplace.

9. Dirección: verifique la operación libre observando cualquier holgura inusual en cualquier área.

10. Lubrique la cadena y compruebe el ajuste de la tensión.

11. Piezas sueltas: inspeccione visualmente el vehículo en busca de componentes dañados o tuercas / pernos o sujetadores sueltos.

12. Cascos, gafas y ropa del operador.

www.RACEDREAMS.com

5.ADVERTENCIA DE FUNCIONAMIENTO

Subir y bajar del ATV

Montar / Subir

Suba al ATV a través del escalón izquierdo o derecho.

Bajar / Desmontar

Verifique que los alrededores estén en condiciones seguras y luego estacione lentamente el ATV.

Detenga el motor. (Llave desactivada)

Empuje la palanca de estacionamiento a la posición ON para bloquear las ruedas traseras.

Salga del ATV a través del escalón izquierdo o derecho.

PELIGRO POTENCIAL

Conducir este ATV sin la formación adecuada.

¿QUÉ PUEDE OCURRIR?

El riesgo de un accidente aumenta considerablemente si el operador no sabe cómo operar el ATV correctamente en diferentes situaciones y en diferentes tipos de terreno.

CÓMO EVITAR EL PELIGRO

Los operadores principiantes y sin experiencia deben completar el curso de formación certificado. Ellos deben practicar regularmente las habilidades aprendidas en el curso y las técnicas operativas descritas en el Manual del propietario.

Para obtener más información sobre el curso de capacitación, comuníquese con un distribuidor autorizado de ATV.

WWW.PACERDREAMS.COM

PELIGRO POTENCIAL

Si utiliza este ATV sin usar un casco homologado, protección para los ojos y ropa protectora.

¿QUÉ PUEDE OCURRIR?

Conducir sin un casco homologado aumenta sus posibilidades de una lesión grave en la cabeza o la muerte en caso de accidente.

Conducir sin protección ocular puede resultar en un accidente y aumenta sus posibilidades de una lesión grave en caso de accidente.

CÓMO EVITAR EL PELIGRO

Lleve siempre un casco homologado que se ajuste correctamente.

También debe usar: protección para los ojos (gafas o protector facial); guantes; botas; camisa o chaqueta de manga larga; y pantalones largos.

PELIGRO POTENCIAL

Si conduce este ATV después de consumir alcohol o drogas.

¿QUÉ PUEDE OCURRIR?

Podría afectar seriamente su juicio.

Podría hacer que reaccione más lentamente.

Podría afectar a su equilibrio y percepción.

Podría resultar en un accidente.

CÓMO EVITAR EL PELIGRO

Nunca consumir alcohol o drogas antes o durante la conducción de este ATV.

WWW.FACERDREAMS.COM

PELIGRO POTENCIAL

Si conduce este ATV a velocidades excesivas.

¿QUÉ PUEDE OCURRIR?

Aumenta sus posibilidades de perder el control del ATV, lo que puede resultar en un accidente.

CÓMO EVITAR EL PELIGRO

Circular siempre a una velocidad adecuada para el terreno, la visibilidad y las condiciones de conducción; y su experiencia.

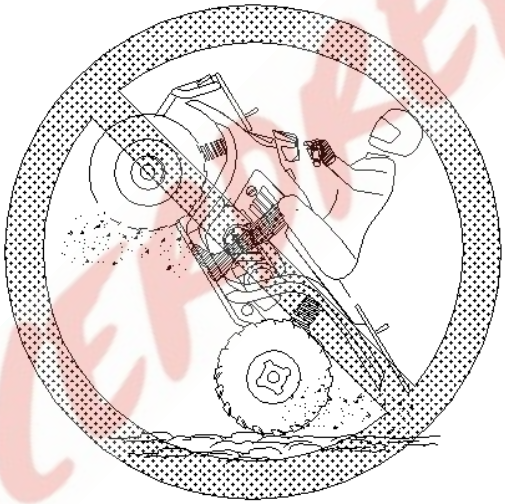

PELIGRO POTENCIAL

Intento de caballitos, saltos y otras acrobacias.

¿QUÉ PUEDE OCURRIR?

Aumenta la posibilidad de un accidente, incluido un vuelco.

CÓMO EVITAR EL PELIGRO

Nunca intente acrobacias, como caballitos o saltos.

WWW.PACEARBEAMS.COM

PELIGRO POTENCIAL

No inspeccionar el ATV antes de operar.

¿QUÉ PUEDE OCURRIR?

Aumenta la posibilidad de un accidente o daños en el equipo.

CÓMO EVITAR EL PELIGRO

Siempre inspeccione su ATV cada vez que lo use para asegurarse de que el ATV esté en condiciones de funcionamiento seguras.

Siga siempre los procedimientos y plazos de inspección y mantenimiento descritos en el Manual del propietario.

PELIGRO POTENCIAL

Quitar las manos del manillar o los pies de los reposapiés durante la operación.

¿QUÉ PUEDE OCURRIR?

Quitar una mano o un pie puede reducir su capacidad para controlar el ATV o podría hacer que pierda el equilibrio y se caiga del ATV. Si retira un pie del reposapiés, su pierna puede entrar en contacto con las ruedas traseras, lo que podría lesionarlo o causarle un accidente.

CÓMO EVITAR EL PELIGRO

Mantenga siempre ambas manos en el manillar y ambos pies en los reposapiés de su ATV durante la operación.

WWW.RACEDREAMS.COM

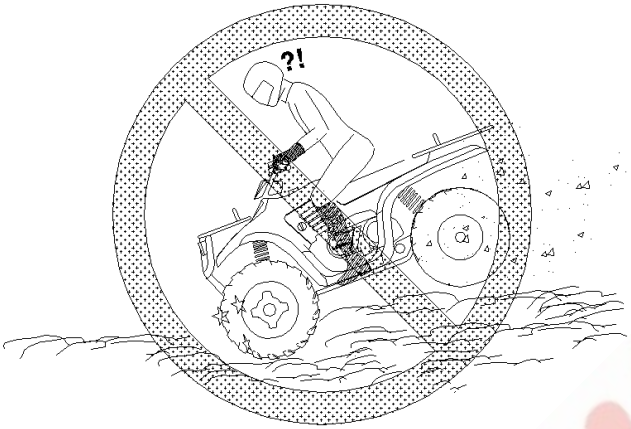

PELIGRO POTENCIAL

Si no tiene especial cuidado al operar este ATV en un terreno desconocido.

¿QUÉ PUEDE OCURRIR?

Puede encontrarse con rocas, baches o agujeros ocultos, sin tiempo suficiente para reaccionar.

Podría provocar que el ATV vuelque o la pérdida de control.

CÓMO EVITAR EL PELIGRO

Conduzca despacio y tenga mucho cuidado al circular en terrenos desconocidos.

Esté alerta a las condiciones cambiantes del terreno cuando opere el ATV.

PELIGRO POTENCIAL

Si no tiene especial cuidado cuando se opera en terrenos excesivamente ásperos, resbaladizos o sueltos.

¿QUÉ PUEDE OCURRIR?

Pérdida de tracción o control del vehículo, lo que podría resultar en un accidente, incluido un vuelco.

CÓMO EVITAR EL PELIGRO

No operar en terrenos excesivamente ásperos, resbaladizos o sueltos hasta que haya aprendido y practicado las habilidades necesarias para controlar el ATV en dicho terreno.

Siempre sea especialmente cauteloso en este tipo de terrenos.

WWW.PACERDREAMS.COM

PELIGRO POTENCIAL

Subiendo colinas incorrectamente.

¿QUÉ PUEDE OCURRIR?

Podría causar pérdida de control o hacer que ATV se vuelque.

CÓMO EVITAR EL PELIGRO

Siga siempre los procedimientos adecuados para escalar colinas como se describe en el Manual del propietario.

Revise siempre el terreno cuidadosamente antes de comenzar a subir cualquier colina.

Nunca suba colinas con superficies excesivamente resbaladizas o sueltas.

Desplace su peso hacia adelante.

Nunca abra el acelerador bruscamente. El ATV podría voltearse hacia atrás.

Nunca pase por encima de la cima de cualquier colina a gran velocidad. Un obstáculo, una caída brusca u otro vehículo o persona podría estar al otro lado de la colina.

PELIGRO POTENCIAL

Girar incorrectamente.

¿QUÉ PUEDE OCURRIR?

Podría perder el control del ATV, causando una colisión o vuelco.

CÓMO EVITAR EL PELIGRO

Siga siempre los procedimientos adecuados para el giro como se describe en el Manual del propietario.

WWW.RACERDREAMS.COM

PELIGRO POTENCIAL

Conducir en colinas extremadamente empinadas.

¿QUÉ PUEDE OCURRIR?

El vehículo puede volcar más fácilmente en colinas extremadamente empinadas que en superficies niveladas o pequeñas colinas.

CÓMO EVITAR EL PELIGRO

Nunca conduzca el ATV en colinas demasiado empinadas para el ATV o para sus habilidades.

Practique en colinas más pequeñas antes de intentar grandes colinas.

Nunca conduzca el ATV en colinas más empinadas del 15%.

PELIGRO POTENCIAL

Bajar una colina incorrectamente.

¿QUÉ PUEDE OCURRIR?

Podría causar pérdida de control o hacer que ATV vuelque.

CÓMO EVITAR EL PELIGRO

Siga siempre los procedimientos adecuados para bajar colinas como se describe en el Manual del propietario. NOTA: Se requiere una técnica especial al frenar a medida que avanza cuesta abajo.

Siempre revise el terreno cuidadosamente antes de comenzar a bajar cualquier colina.

Desplace su peso hacia atrás.

Nunca baje una colina a gran velocidad.

Evite bajar una colina en un ángulo que haría que el vehículo se incline bruscamente hacia un lado. Baje la colina en dirección recta siempre que sea posible.

www.FACEDREAMS.COM

PELIGRO POTENCIAL

Cruzar colinas o girar de manera inapropiada.

¿QUÉ PUEDE OCURRIR?

Podría causar pérdida de control o hacer que ATV vuelque.

CÓMO EVITAR EL PELIGRO

Nunca intente girar el ATV en cualquier colina hasta que haya dominado la técnica de giro como se describe en el Manual del propietario en terreno nivelado. Tenga mucho cuidado cuando gire en cualquier colina.

Evite cruzar la ladera de una colina empinada siempre que sea posible.

Al cruzar la ladera de una colina:

Siga siempre los procedimientos adecuados como se describen el Manual del propietario.

Evite las colinas con superficies excesivamente resbaladizas o sueltas.

Desplace su peso hacia el lado superior de la pendiente del ATV.

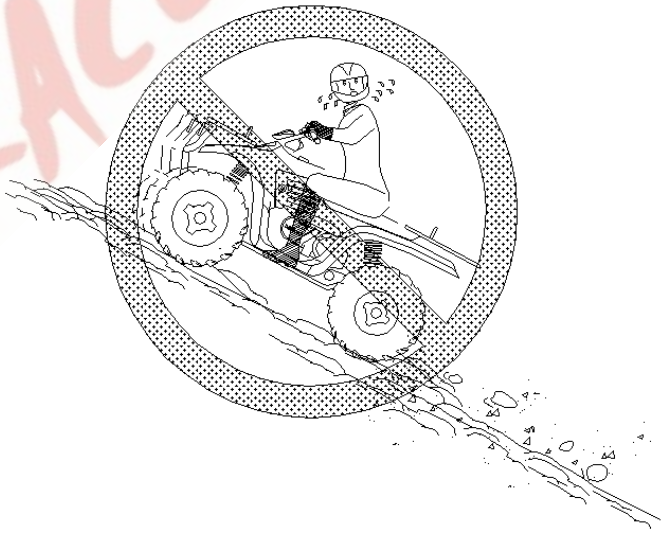

PELIGRO POTENCIAL

Detenerse, rodar hacia atrás o desmontar incorrectamente mientras sube una colina.

WWW.RACERDREAMS.COM

¿QUÉ PUEDE OCURRIR?

Podría resultar en un vuelco del ATV.

CÓMO EVITAR EL PELIGRO

Mantenga una velocidad constante al subir una colina.

Si pierde toda la velocidad de avance:

Mantenga el peso cuesta arriba.

Presione los frenos.

Bloquee el freno de estacionamiento después de detenerse.

Si comienza a rodar hacia atrás:

Mantenga el peso cuesta arriba; nunca aplique la potencia del motor.

Nunca presione el freno trasero mientras rueda hacia atrás.

Presione el freno delantero gradualmente.

Cuando esté completamente detenido, presione también el freno trasero y luego bloquee el freno de estacionamiento.

Desmonte por el lado cuesta arriba, o por ambos lados si apunta en línea recta cuesta arriba.

Gire el ATV y vuelva a montarlo siguiendo el procedimiento descrito en el Manual del propietario.

PELIGRO POTENCIAL

Circular incorrectamente sobre obstáculos.

¿QUÉ PUEDE OCURRIR?

Podría causar pérdida de control o una colisión. Podría hacer que el ATV vuelque.

CÓMO EVITAR EL PELIGRO

Antes de operar en una nueva zona, compruebe si hay obstáculos.

Tenga extrema precaución al pasar por encima de grandes obstáculos, como rocas grandes o árboles caídos.

Si no puede evitar los obstáculos, siempre siga los procedimientos adecuados como se describe en el Manual del propietario.

WWW.RACEDREAMS.COM

PELIGRO POTENCIAL

Derrapar o deslizar

¿QUÉ PUEDE OCURRIR?

Puede perder el control del ATV.

También puede recuperar la tracción inesperadamente, lo que puede hacer que el ATV vuelque.

CÓMO EVITAR EL PELIGRO

En las superficies resbaladizas, como el hielo, vaya lentamente y tenga mucho cuidado para reducir la posibilidad de derrape o deslizamiento fuera de control.

PELIGRO POTENCIAL

Operar este ATV a través de aguas profundas o de flujo rápido.

¿QUÉ PUEDE OCURRIR?

Los neumáticos pueden flotar, causando pérdida de tracción y pérdida de control, lo que podría provocar un accidente.

CÓMO EVITAR EL PELIGRO

Nunca conduzca el ATV a través de agua que exceda el límite máximo de profundidad recomendado en este manual.

Evite operar el ATV a través de agua profunda o de flujo rápido. Si no puede evitar el agua, vaya despacio, equilibre su peso cuidadosamente evitando giros o paradas bruscas, y no haga cambios bruscos en el acelerador.

Recuerde que los frenos mojados pueden tener una capacidad de frenado reducida.

Pruebe sus frenos después de salir del agua. Si es necesario, presiónelos varias veces para dejar que la fricción seque las almohadillas.

WWW.RACERDREAMS.COM

PELIGRO POTENCIAL

Conducir este ATV con neumáticos inadecuados, o con una presión de inflado inadecuada o desigual de los neumáticos.

¿QUÉ PUEDE OCURRIR?

El uso de neumáticos inadecuados en este ATV, o la conducción de este ATV con una presión de inflado inadecuada o desigual, puede causar pérdida de control y aumenta el riesgo de un accidente.

CÓMO EVITAR EL PELIGRO

Utilice siempre la medida y dibujo especificados en el Manual del propietario para este vehículo.

Mantenga siempre la presión adecuada de los neumáticos como se describe en el Manual del propietario.

PELIGRO POTENCIAL

Conducir este ATV con modificaciones indebidas.

¿QUÉ PUEDE OCURRIR?

La instalación incorrecta de los accesorios o la modificación de este vehículo puede causar cambios en el manejo que en algunas situaciones podrían provocar un accidente.

CÓMO EVITAR EL PELIGRO

Nunca modifique este ATV a través de una instalación o uso incorrecto de accesorios. Todas las piezas y accesorios agregados a este vehículo deben ser componentes originales o equivalentes, diseñados para su uso en este ATV y deben instalarse y usarse de acuerdo con las instrucciones. Si tiene dudas, consulte a un distribuidor autorizado.

WWW.PACERDREAMS.COM

PELIGRO POTENCIAL

Sobrecargar este ATV, transportar o remolcar carga.

¿QUÉ PUEDE OCURRIR?

Puede causar cambios en el manejo del vehículo que podrían provocar un accidente.

CÓMO EVITAR EL PELIGRO

Nunca transporte o remolque carga, ni transporte pasajeros.

PELIGRO POTENCIAL

Conducir en lagos y ríos congelados.

¿QUÉ PUEDE OCURRIR?

Puede resultar en riesgo severo de lesión o muerte si el ATV y / o el operador rompen el hielo.

CÓMO EVITAR EL PELIGRO

Nunca conduzca su ATV sobre una masa de agua congelada。

Después de un vuelco o un accidente, haga que un distribuidor de servicio cualificado revise la máquina completa, incluidos entre otros, los frenos, el acelerador y la dirección para detectar posibles daños.

El funcionamiento seguro de este vehículo requiere buen juicio y habilidades físicas. Las personas con discapacidades cognitivas o físicas que operan este vehículo tienen un mayor riesgo de vuelco y pérdida de control que podrían provocar lesiones graves o la muerte.

CAUTELA: Mantenga los materiales combustibles alejados del sistema de escape. Pueden causar fuego.

WWW.RACEDREAMS.COM

ENGANCHES

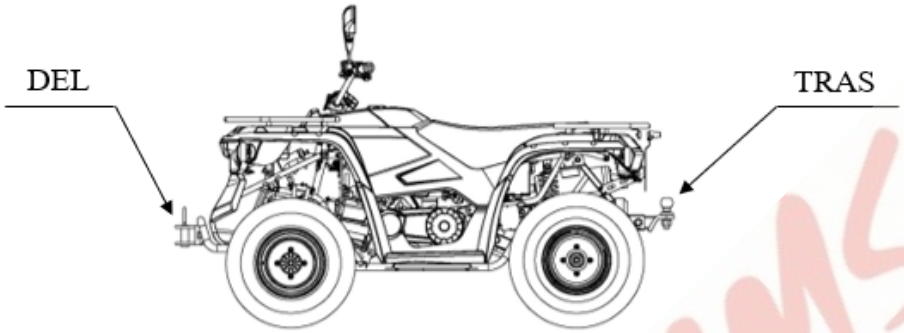

Precauciones al instalar el implemento o arrastrar el ATV

1. Al instalar el implemento de arrastre, el motor debe detenerse y el ATV debe estacionarse en la posición de seguridad. Lea atentamente las instrucciones de instalación, las señales y los manuales de operación del implemento o remolque antes de cambiarlo.

2. La operación debe llevarse a cabo de acuerdo con el manual de servicio. Antes de terminar de instalar el implemento de arrastre o remolque, está prohibido operar el implemento o remolque conectado que está instalado.

3. Conectar el implemento de arrastre o el remolque al ATV, puede causar lesiones personales si la persona carece de la experiencia necesaria. Por lo tanto, debe recurrir a un profesional cuando sea necesario.

4. El implemento debe descansar en el suelo antes de que las personas abandonen el ATV.

5. Las personas deben mantenerse alejadas de las áreas entre ATV y remolque cuando el ATV esté trabajando con éste.

No se puede acoplar la cargadora frontal y/o la retroexcavadora.

Este ATV no es aplicable a "trabajo forestal" y "trabajo con pulverizadores de cultivos".

PELIGRO

Este ATV está diseñado para no usar implementos montados en la parte delantera, como un cargador frontal o topadora frontal. No opere el ATV con tales implementos montados en la parte delantera.

WWW.RACEDREAMS.COM

PUNTOS DE ELEVACIÓN

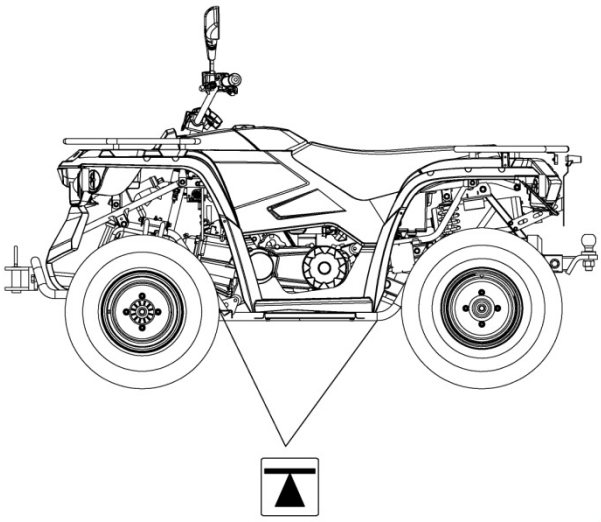

La posición con esta indicación son los puntos de elevación recomendados.

6.V.I.N

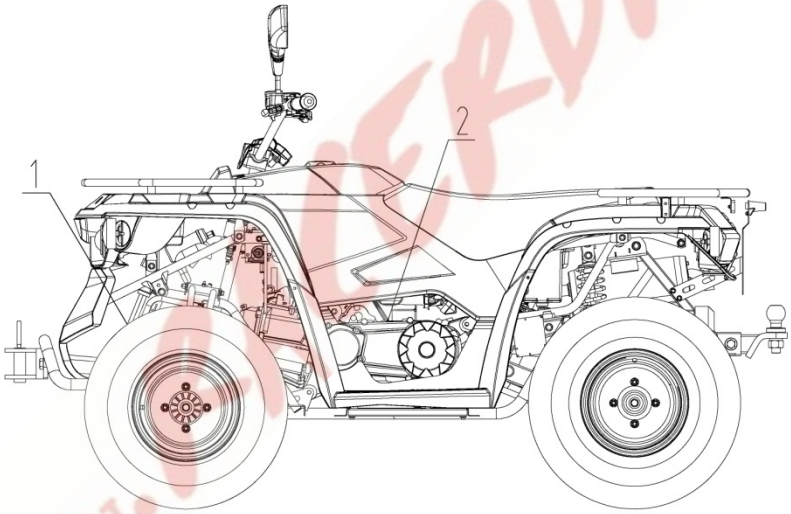

Registre estos números de su ATV en los espacios provistos.

1. VIN de chasis (que se encuentra en la parte frontal del chasis)

2. Número de serie del motor (lado izquierdo del cárter del motor)

Separe la llave de repuesto y guárdela en un lugar seguro. Su llave se puede duplicar solo obteniendo una llave en blanco y cortándola acoplada a su llave existente.

Guarde el número de llave.

WWW.MOTORDREAMS.COM

Los números de serie del bastidor del vehículo y del motor son importantes para la identificación del modelo al registrar su vehículo, obtener un seguro o cuando se requieren piezas de repuesto. En el caso de que su vehículo fuera robado, estos números son esenciales para la recuperación e identificación de su ATV.

7.CONTROL Y FUNCIONES

Interruptores eléctricos (para T3)

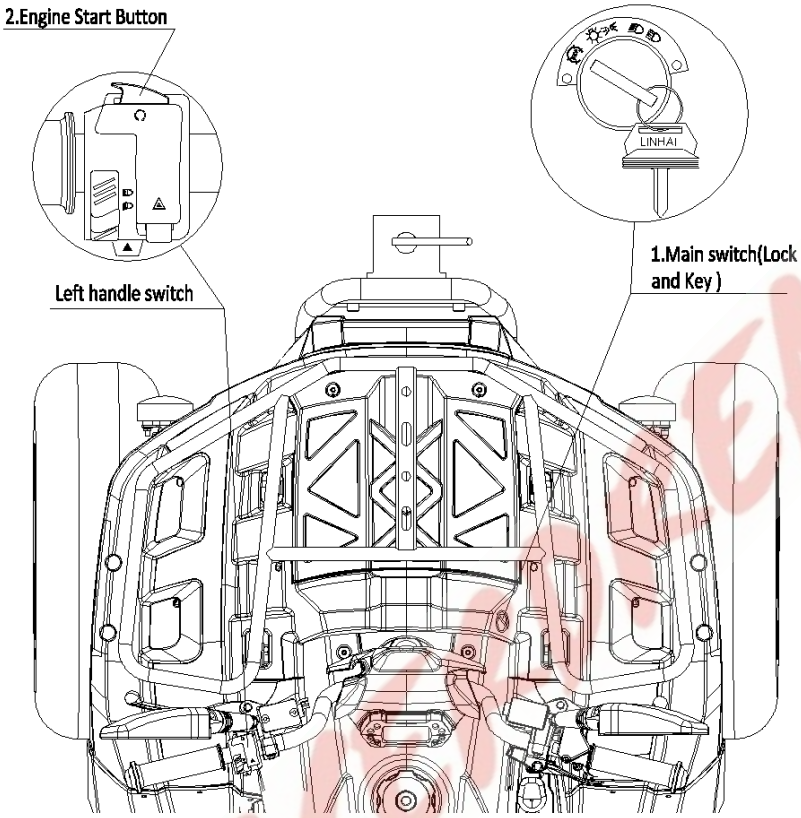

1. Llave de contacto -Este interruptor de llave debe girarse en el sentido de las agujas del reloj a la posición " " para iniciar el motor.
2. Botón de arranque del motor: para arrancar el motor.

Este ATV no está equipado con iluminación aprobada para la autopista. Este ATV está diseñado solo para uso fuera de la carretera y no debe conducirse en calles o carreteras. Tenga precaución y conduzca a velocidades reducidas en condiciones de visibilidad reducida, como niebla, lluvia u oscuridad.

NOTA: La luz trasera está encendida siempre que el interruptor principal (llave) está en la posición Retire la llave para evitar que la batería se agote.

WWW.RACEBOLEAMS.COM

Acelerador

No arrancar ni operar un ATV con controles del acelerador pegados o de operación incorrecta. Un acelerador atascado o que funciona incorrectamente podría causar un accidente que resulte en lesiones graves o la muerte.

Contacte siempre con su concesionario para reparaciones de servicio cada vez que surjan problemas de presión del acelerador.

Si no comprueba o mantiene el funcionamiento correcto del sistema de aceleración puede provocar que la palanca del acelerador se pegue durante la conducción y causar un accidente.

Compruebe siempre el movimiento libre de la palanca y su retorno antes de arrancar el motor y ocasionalmente y durante la conducción.

Palanca del acelerador

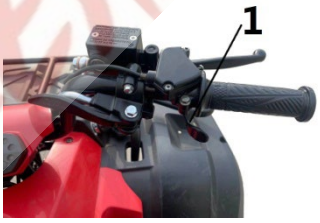

La velocidad del motor y el movimiento

del vehículo se controlan

presionando la palanca del acelerador.

La palanca del acelerador (1)

se carga por resorte y la velocidad del motor vuelve al ralentí cuando se suelta la palanca

Lavar u operar el atv a temperaturas de congelación puede provocar la congelación de agua en el conducto del cable del acelerador y / o en el mecanismo del acelerador.

Esto puede resultar en el bloqueo del acelerador que puede hacer que el motor continúe funcionando y resultar en una pérdida de control.

Frenos delanteros y traseros

Los frenos delanteros y traseros deben revisarse antes de cada viaje. La palanca del freno delantero se encuentra en el manillar derecho y la palanca del freno trasero se encuentra en el manillar izquierdo.

www.PACERDREAMS.COM

CUIDADO

Una vez que se abre una botella de líquido de frenos, use lo que sea necesario y deseche el resto. No guarde ni use una botella parcial de líquido de frenos. El líquido de frenos es higroscópico, lo que significa que absorbe rápidamente la humedad del aire. Esto hace que la temperatura de ebullición del líquido de frenos disminuya, lo que puede provocar un desvanecimiento prematuro del freno y la posibilidad de lesiones graves.

Frenos delanteros

Los frenos delanteros están situados en el manillar derecho y son operados por la mano derecha. Los frenos delanteros son frenos de disco activados hidráulicamente.

Siempre pruebe el recorrido de la palanca de freno y el nivel del líquido del depósito antes de conducir. Cuando se aprieta, el nivel debe sentirse firme. Cualquier esponjosidad indicaría una posible fuga de fluido o un bajo nivel de líquido del cilindro maestro que debe corregirse antes de conducir. Asegúrese de que el freno derecho e izquierdo estén equilibrados después del ajuste de los frenos delanteros mediante una prueba a baja velocidad. Póngase en contacto con su distribuidor para obtener un diagnóstico adecuado y una respuesta.

Tenga cuidado al presionar el freno delantero. No presione agresivamente el freno delantero, las ruedas delanteras pueden bloquearse y el ATV perderá la dirección o se volcará.

Freno trasero

Los frenos traseros están situados en el manillar izquierdo, y son operados por la mano izquierda. El freno trasero es de disco activado hidráulicamente. Siempre pruebe el recorrido de la maneta de freno y el nivel del líquido del depósito antes de conducir. Cuando se aprieta, el nivel debe sentirse firme. Cualquier esponjosidad indicaría una posible fuga de fluido o un bajo nivel de líquido del cilindro maestro que debe corregirse antes de conducir. Póngase en contacto con su distribuidor para un diagnóstico y reparaciones adecuadas.

Tenga cuidado al presionar el freno trasero. No presione agresivamente el freno trasero, las ruedas traseras pueden patinar y deslizarse hacia los lados causando pérdida de control.

www.RACERDREAMS.COM

Nunca opere el ATV con un nivel de freno de sensación esponjosa. Operar el ATV con un nivel de freno esponjoso puede resultar en la pérdida de frenado. La pérdida de frenado podría causar un accidente.

Nunca opere el ATV con frenos delanteros desequilibrados. Operar el ATV con frenos delanteros desequilibrados puede resultar en pérdida de control y causar un accidente.

Accionamiento del freno de estacionamiento

Freno de estacionamiento trasero

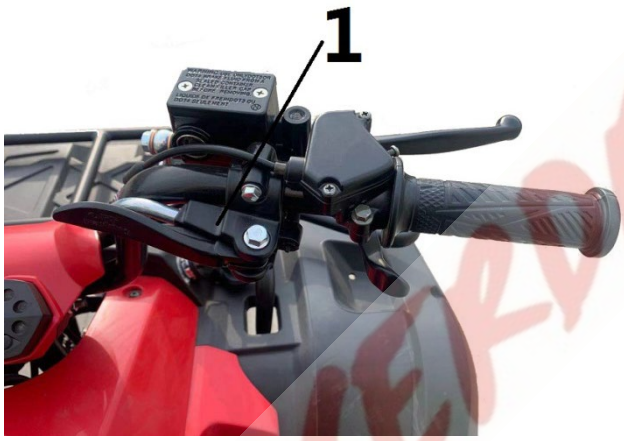

1. Mueva el interruptor de la manija de estacionamiento hacia la derecha para habilitar la función de estacionamiento.

2. Para soltar el bloqueo del freno de estacionamiento, muévalo hacia la izquierda. Volverá a su posición liberada.

Salvaguardas importantes

- El freno de estacionamiento puede relajarse cuando se deja accionado durante un largo período de tiempo. Esto podría causar un accidente.
- **No deje el vehículo en una colina dependiendo del freno de estacionamiento durante más de cinco minutos.**
- Siempre bloquee el lado cuesta abajo de las ruedas si deja el ATV en una colina o estacione el ATV en una posición de colina lateral.

WWW.RACEDREAMS.COM

Siempre verifique que el freno de estacionamiento esté desactivado antes de operar el ATV. Un accidente podría causar lesiones graves si el freno de estacionamiento se deja accionado mientras se opera el ATV.

Freno delantero / Freno trasero

Nivel de líquido de frenos

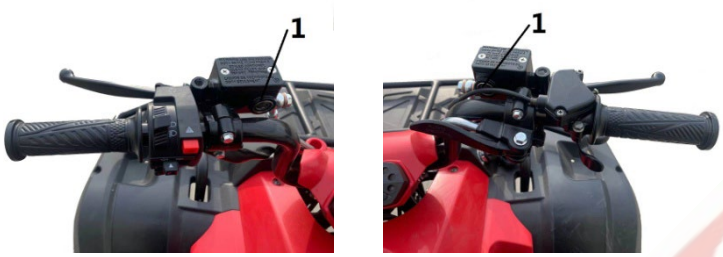

El líquido de frenos en el cilindro maestro, que se encuentra en el manillar, debe revisarse antes de cada salida.

Hay una ventana indicadora (1) en el cilindro maestro, el nivel de fluido se puede ver a través de ella, y debe mantenerse entre las marcas indicadas "max" y "min" en el depósito.

Sistema de combustible y aceite

La gasolina es altamente inflamable y explosiva bajo ciertas condiciones.

- Siempre tenga mucho cuidado al manipular gasolina.
- Siempre repostar con el motor parado y al aire libre o en un área bien ventilada.
- No fume ni permita llamas o chispas abiertas cerca del área donde se realiza el reabastecimiento de combustible o donde se almacena la gasolina.
- No llene demasiado el tanque. No llene el cuello del tanque.
- Si tiene gasolina en contacto con la piel o la ropa, lávela inmediatamente con agua y jabón y cámbiese de ropa.
- Nunca arranque el motor ni lo deje funcionar en un área cerrada. Los gases de escape de los motores de gasolina son venenosos y pueden causar pérdida de consciencia y la muerte en poco tiempo.

WWW.RACERDREAMS.COM

El escape del motor de este vehículo contiene sustancias químicas conocidas, en ciertas cantidades, por causar cáncer, defectos de nacimiento u otros daños reproductivos.

Sistema de combustible y aceite

Sistema de combustible

La tapa de llenado del tanque de combustible se encuentra directamente detrás del manillar.

Consulte el Manual del propietario para conocer la capacidad del tanque.

Use gasolina regular sin plomo.

NOTA: Es posible circular durante aproximadamente 15 km (9 millas) desde que se enciende la luz de reserva de combustible. Rellene siempre el tanque de gasolina tan pronto como sea posible después de haber utilizado el suministro de reserva.

Filtro de combustible

El filtro debe ser reemplazado por su distribuidor cada 100 horas de funcionamiento o anualmente. No intentar limpiar el filtro de combustible.

Sistema de aceite

El tanque de aceite está ubicado en el lado derecho del motor.

Para comprobar el aceite:

1. Coloque la máquina en una superficie nivelada.
2. Arranque el motor y déjelo al ralentí durante 20-30 segundos.
3. Detenga el motor, retire varilla (1) y séquela con un paño limpio.
4. Coloque la varilla de medición en el tanque de aceite (no la atornille).
5. Retire la varilla y verifique que el nivel de aceite esté entre las marcas de lleno y agregue (2). Agregue aceite como lo indica el nivel en la varilla de medición. No llene demasiado.

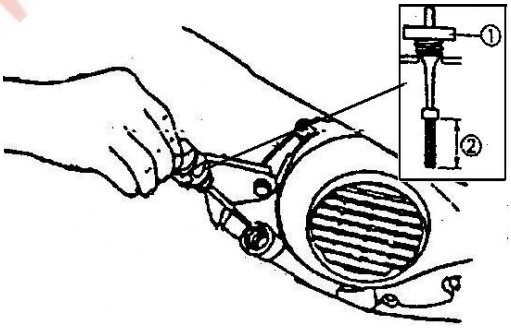

CAUTELA: Utilice únicamente SAE 15W/40 SG OIL. Nunca sustituya o mezcle marcas de aceite. Pueden producirse daños graves en el motor y la anulación de la garantía.

WWW.RACERDREAMS.COM

Asiento

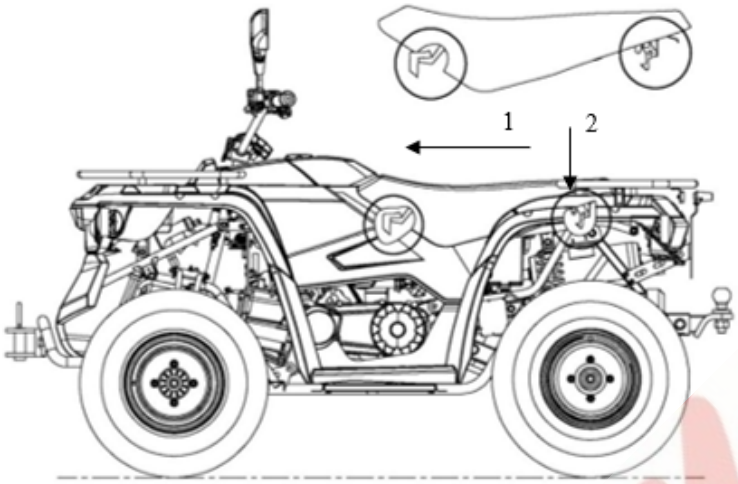

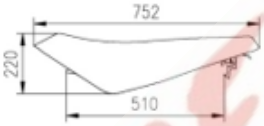

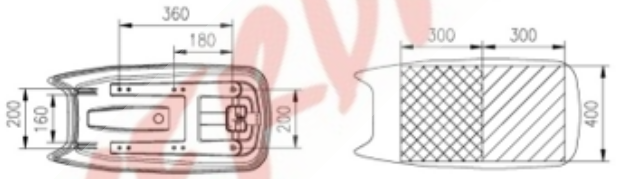

CAUTELA:

Para evitar lesiones personales:

1. Asegúrese de que el asiento esté bien asegurado.
2. No se permiten segundos pasajeros.

WWW.RACEDREAMS.COM

8.ARRANQUE DEL MOTOR

Procedimiento para arrancar un motor frío

Nunca arranque un motor en un área cerrada. El gas de escape de monóxido de carbono es venenoso y puede causar lesiones graves o la muerte. Siempre arranque los motores al aire libre.

1. Siéntese en el vehículo.

2. Gire el interruptor principal a la posición “

3. Cambie a punto muerto, presione la maneta de freno y pulse el botón de arranque del motor.

4. No pise el acelerador más del 20% mientras arranca el motor.

5. Active el motor de arranque durante un máximo de cinco segundos, soltando el botón cuando el vehículo arranque. Si el motor no arranca, suelte el motor de arranque durante otros cinco segundos. Repita este procedimiento hasta que arranque el motor.

9.PERÍODO DE RODAJE DEL VEHÍCULO

El período de rodaje para su nuevo ATV se define como las primeras 50 horas de operación. Ninguna acción individual de su parte es tan importante como un uso adecuado en este período. El tratamiento cuidadoso del nuevo motor dará como resultado un rendimiento más eficiente y una vida útil más larga para el motor. Realice los siguientes procedimientos cuidadosamente.

No funcione a toda velocidad o a altas velocidades durante períodos prolongados durante el período de rodaje. El calor excesivo puede acumularse y causar daños a las piezas cercanas al motor.

Por favor, establezca un límite para

el acelerador durante

el periodo de rodaje.

1. Contratuerca 2. Ajustador

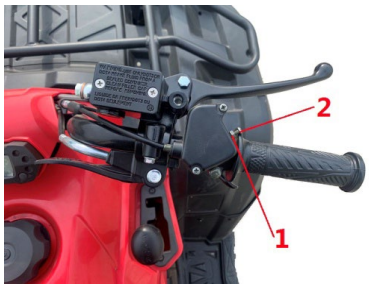

WWW.PACERDREAMS.COM

1. Llene el tanque de combustible.

2. Compruebe el nivel del depósito de aceite indicado en la varilla de medición. Agregue aceite si es necesario.

3. Conduzca despacio al principio. Seleccione un área que esté despejada y le dará espacio para familiarizarse con la operación y el manejo del vehículo.

4. Varíe las posiciones del acelerador. No opere al ralentí.

5. Realice controles regulares de los niveles de líquidos, controles y todas las áreas importantes del vehículo como se describe anteriormente en la lista de verificación diaria previa a la inspección que se encuentra en "4. inspección diaria previa al viaje".

6. No tire de cargas / remolques.

7. Después de las primeras 2 horas de funcionamiento, y antes y después de cada uso, lubrique la cadena y compruebe el ajuste de tensión.

10. EQUIPO DE PROTECCIÓN

Equipación de seguridad

Siempre use ropa para el tipo de conducción que está haciendo. La conducción de ATV requiere ropa protectora especial que lo hará sentir más cómodo y reducirá las posibilidades de lesiones.

1. Casco

Su casco es la pieza más importante del equipo de protección para una conducción segura. Un casco puede prevenir una lesión grave en la cabeza.

2. Protección ocular

Un par de gafas o protector facial del casco ofrecen la mejor protección para sus ojos.

3. Guantes (estilo off-road)

4. Botas

Un par de botas fuertes tipo pantorrilla con tacón, como botas de motocross.

5. Vestimenta

Para proteger su cuerpo, siempre se deben usar mangas largas y pantalones. Los pantalones de montar con rodilleras, un maillot y hombreras proporcionan la mejor protección.

FWWW.RACERDREAMS.COM

11. CONDUCCIÓN

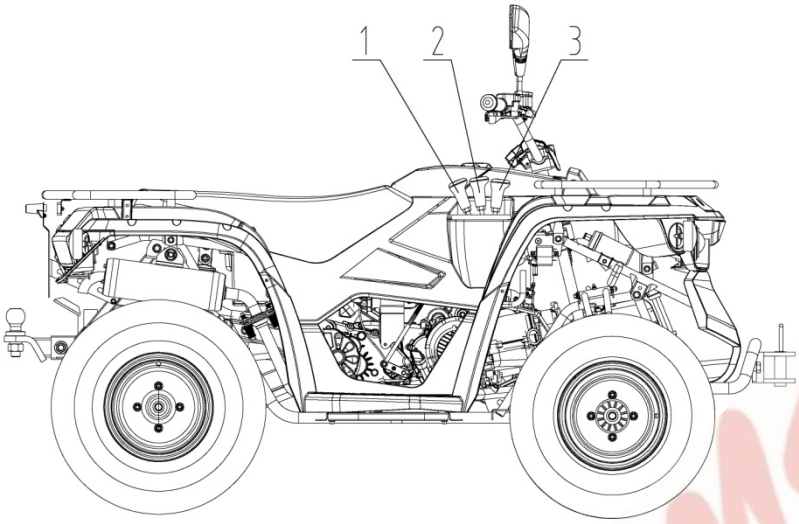

Uso del cambio

Este ATV se divide en tres marchas: marchas hacia adelante, neutral y marcha atrás.

Como se muestra: 1 para el reverso, 2. para neutral, 3. para adelante.

Debe inspeccionar su ATV cada vez antes de conducir para asegurarse de que esté en buen estado de funcionamiento. Si no se realiza una inspección adecuada, podrían producirse lesiones graves o la muerte.

Véase"4. INSPECCIÓN DIARIA PREVIA AL VIAJE"

- Siéntese erguido con ambos pies en los reposapiés y ambas manos en el manillar.
- Arranque el motor y deje que se caliente,
- Revise su entorno y determine su camino a seguir.
- Suelte el freno de estacionamiento.
- Presione lentamente el acelerador con el pulgar derecho y comience a conducir. La velocidad del vehículo se controla por la cantidad de apertura del acelerador.
- Conduzca despacio, practique maniobras y use el acelerador y los frenos en superficies niveladas

WWW.RACEDREAMS.COM

Haciendo giros

Practique los giros a velocidades lentas

Este ATV está equipado con un eje trasero rígido que impulsa ambas ruedas traseras por igual en todo momento. Esto significa que la rueda en el exterior del giro debe recorrer una distancia mayor que la rueda interior al girar y el neumático interior debe deslizar ligeramente la tracción. Para girar, diríjase en la dirección del giro apoyando su peso en el reposapiés exterior. Esta técnica altera el equilibrio de tracción entre las ruedas traseras permitiendo que el giro se realice suavemente.

Evite girar en ángulos agudos, ya que puede producirse un vuelco y lesiones graves.

Montar sobre superficies resbaladizas

Siempre que se conduzca en superficies resbaladizas, como senderos mojados o grava suelta, o durante el clima frío y helado, se debe prestar especial atención para evitar el vuelco del vehículo.

Siempre:

1. Reduzca la velocidad al entrar en áreas resbaladizas.

2. Mantenga un alto nivel de alerta, leyendo el sendero y evitando giros rápidos y bruscos que pueden causar derrapes.

3. Corrija el deslizamiento girando el manillar en la dirección del mismo y desplazando su peso corporal hacia adelante.

4. Nunca presione los frenos durante un derrape. Puede producirse una pérdida completa del control del ATV.

5. No operar sobre superficies excesivamente resbaladizas.

6. Siempre reduzca la velocidad y tenga precaución adicional.

No tener cuidado al operar el ATV en superficies resbaladizas

puede ser peligroso.

La pérdida de tracción de los neumáticos y el control del vehículo puede provocar un accidente, incluido un vuelco.

WWW.RACERDREAMS.COM

Conducir cuesta arriba

Tenga mucho cuidado al viajar en terrenos montañosos.

El frenado y el manejo se ven muy afectados. La pérdida de control del vehículo o el vuelco del ATV podrían ocurrir causando lesiones graves o la muerte.

Siempre que conduzca cuesta arriba, vaya siempre en línea recta hacia arriba y:

1. Evite las colinas empinadas (15% máximo).
2. Mantenga ambos pies en los reposapiés.
3. Transfiera su peso hacia adelante.
4. Circule a una velocidad constante y apertura de acelerador.
5. Manténgase alerta y esté preparado para tomar medidas de emergencia. Esto puede incluir el desmontaje rápido del ATV.

Pendientes laterales

La conducción sobre pendientes laterales es una de las situaciones más peligrosas y debe evitarse. Si entra en una situación en la que es necesaria la conducción lateral, siempre:

1. Tranquilo.
2. Inclínese en la colina transfiriendo el peso de la parte superior del cuerpo hacia la colina mientras mantiene los pies en los reposapiés.
3. Diríjase ligeramente hacia la colina para mantener la dirección del vehículo.

Si el vehículo comienza a volcarse, gire rápidamente la parte delantera cuesta abajo, si es posible, o desmonte en el lado cuesta arriba inmediatamente.

WWW.PACEDREAMS.COM

Cruzar incorrectamente las colinas o girar en las colinas puede ser peligroso. La pérdida del control del vehículo o el vuelco del ATV podría ocurrir causando lesiones graves o la muerte.

Conducir cuesta abajo

Siempre que descienda una colina:

1. Conduzca directamente cuesta abajo.
2. Transfiera su peso a la parte trasera del vehículo.
3. Tranquilo.
4. Presione los frenos ligeramente para ayudar a reducir la velocidad.

No viajar a velocidades excesivas. Es peligroso y puede causar pérdida de control del vehículo y vuelco, lo que resulta en lesiones graves o la muerte.

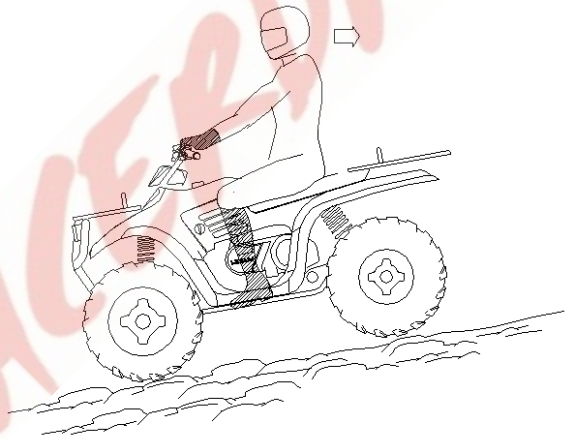

Dar la vuelta en una colina

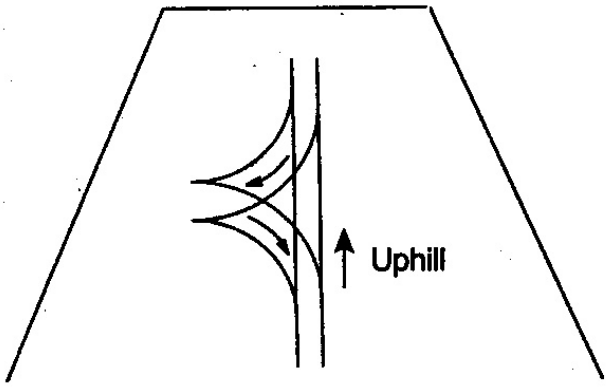

WWW.RACEDREAMS.COM

Si el ATV se detiene mientras sube una colina, ¡nunca retroceda cuesta abajo! Una maniobra que se puede utilizar cuando esto ocurra, es dar la vuelta haciendo el giro en K.

1. Deténgase y bloquee el freno de estacionamiento mientras mantiene el peso corporal cuesta arriba.

2. Apague el motor.

3. Desmonte por el lado izquierdo o cuesta arriba del ATV.

4. Permaneciendo cuesta arriba del ATV, gire el manillar a la izquierda (mientras mira hacia la parte delantera del ATV).

5. Mientras mantiene los frenos, suelte el bloqueo del freno de estacionamiento y lentamente permita que el ATV ruede hacia su derecha hasta que el ATV esté perpendicular a la pendiente o ligeramente hacia abajo.

6. Bloquee el freno de estacionamiento y vuelva a montar el ATV desde el lado cuesta arriba, manteniendo el peso corporal cuesta arriba.

7. Reinicie el motor, suelte el freno de estacionamiento y proceda lentamente, controlando la velocidad con el freno de servicio, hasta que el ATV esté en un terreno nivelado.

Evite las colinas empinadas. La pérdida del control del vehículo o el vuelco del ATV podría ocurrir resultando en lesiones graves o la muerte.

Cruzando arroyos

Su ATV puede operar a través del agua hasta una profundidad máxima recomendada de 4 pulgadas (100 mm). Antes de vadear arroyos siempre:

1. Verifique las profundidades y corrientes del agua.

2. Elija un cruce donde ambas orillas tengan pendientes graduales.

3. Proceda lentamente, evitando rocas y obstáculos si es posible.

4. Después de cruzar, seque los frenos aplicando una ligera presión a la palanca hasta que la acción de frenado sea normal.

www.PACERDREAMS.com

CAUTELA: Nunca opere el ATV a través de aguas profundas o de flujo rápido

NOTA: Después de hacer funcionar el vehículo en el agua, es fundamental que su máquina reciba servicio como se describe en la tabla de mantenimiento, consulte "1 5.mantenimiento". Las siguientes áreas necesitan atención especial: aceite de motor, aceite de transmisión y todos los accesorios con grasa.

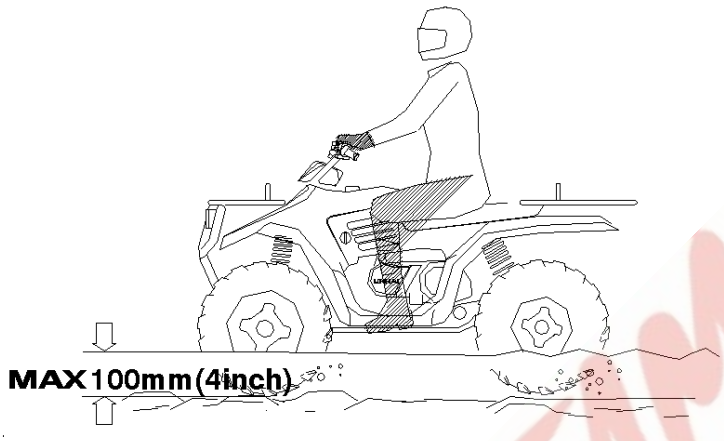

CAUTELA: Si su ATV se sumerge, llévelo a su concesionario antes de arrancar el motor. Se pueden producir daños importantes en el motor si no se inspecciona antes a fondo.

Si no es posible llevarlo a un distribuidor antes de arrancar, siga los pasos que se describen a continuación.

- Mueva el ATV a tierra firme o, al menos, a una profundidad de agua de no más de 4 pulgadas (100 mm).
- Retire la bujía.
- Gire el motor varias veces con el botón de arranque.
- Seque la bujía y vuelva a instalar o reemplazar con una nueva bujía.
- Intente arrancar el motor. Si es necesario, repita el procedimiento de "secado"
- Lleve la máquina a su distribuidor para su servicio tan pronto como sea posible, tanto si logra arrancarlo como si no lo logra.

Si ha entrado agua en el sistema CVT, lleve el ATV a su distribuidor para su servicio lo antes posible.

WWW.PACERDREAMS.COM

Obstáculos en el camino

¡Manténgase alerta!

Mire hacia adelante y aprenda a leer el sendero mientras conduce. Permanezca en el lado derecho del sendero, si es posible, y esté constantemente alerta a peligros como troncos, rocas y ramas bajas que cuelgan.

No todos los obstáculos son visibles. Viaje con precaución en los senderos. Las lesiones graves o la muerte pueden ocurrir si entra en contacto con un obstáculo oculto.

CAUTELA: Abrir el acelerador más de lo requerido puede causar que se acumule combustible en el escape, lo que resulta en detonación y / o daños en el motor.

Aparcamiento en pendiente

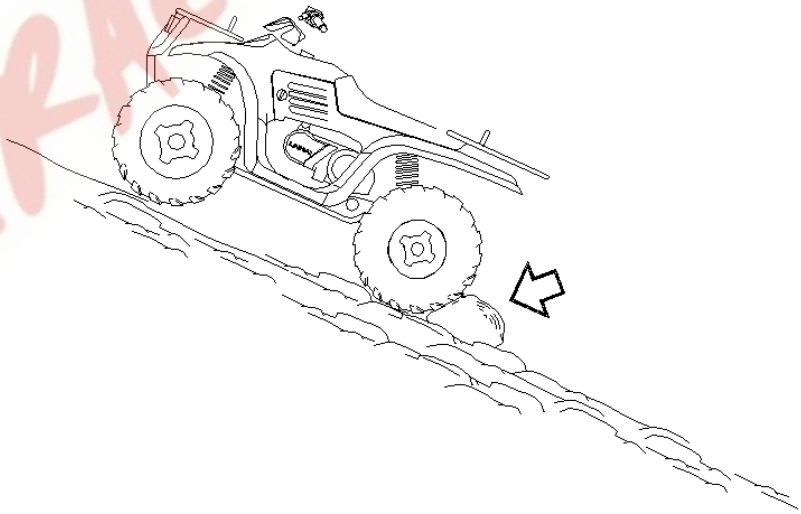

WWW.RACEDREAMS.COM

Siempre que el vehículo esté estacionado

1. Apague el motor.

2. Ajuste los frenos de estacionamiento.

3. Cierre el suministro de combustible.

4. Evite estacionar en una pendiente. Si es necesario hacerlo, siempre bloquee las ruedas traseras en el lado cuesta abajo como se muestra en la imagen.

5. No deje el ATV en una colina dependiendo del freno de estacionamiento durante más de cinco minutos.

12. SISTEMA CVT

El sistema CVT gira a altas velocidades, creando grandes cantidades de fuerza en los componentes del embrague. Sin embargo, como propietario, usted tiene las siguientes responsabilidades para asegurarse de que este sistema permanezca seguro:

- No modifique ningún componente del sistema CVT. Hacerlo puede reducir su resistencia, de modo que puede ocurrir una falla a altas velocidades. Cualquier modificación hará que el sistema esté desequilibrado, creando vibración y cargas adicionales en los componentes.
- El mantenimiento programado es responsabilidad del propietario. Siga siempre los procedimientos de mantenimiento recomendados. Visite siempre a su distribuidor para realizarlo.
- La carcasa CVT debe estar fija en su lugar durante el funcionamiento.

El incumplimiento de esta advertencia puede provocar lesiones graves o la muerte.

13. BATERÍA

Siempre que retire la batería, desconecte primero el cable negativo (posterior). Cuando se reinstale la batería, conecte el cable negativo (posterior) en último lugar. Si no lo hace, podría causar lesiones graves o la muerte por corriente eléctrica o explosiones.

Las baterías producen gases explosivos. Mantenga chispas, llamas, cigarrillos, etc. lejos. Ventile cuando cargue la batería en un espacio cerrado. Siempre proteja los ojos cuando trabaje cerca de las baterías. MANTENER FUERA DEL ALCANCE DE LOS NIÑOS.

www.PACERDREAMS.COM

Batería MF

Esta batería es de tipo libre de mantenimiento, es decir, no es necesario reponer el fluido interno.

Extracción de la batería

1. Quite el asiento del conductor y la tapa de la batería.
2. Desconecte primero el cable negro (negativo) de la batería.
3. Desconecte el cable rojo (positivo) de la batería a continuación.
4. Retire la batería del ATV.

Instalación y conexiones de la batería

Los terminales y conexiones de la batería deben mantenerse libres de corrosión. Si es necesario limpiar, elimine la corrosión con un cepillo de alambre rígido. Lave con una solución de bicarbonato de sodio y de agua. Enjuague bien con agua del grifo y séquelo con trapos limpios. Cubra los terminales con grasa dieléctrica o vaselina. Tenga cuidado de no permitir que la solución de limpieza o el agua del grifo se acumulen en la batería.

1. Coloque la batería en la caja de la batería.
2. Primero conecte y apriete el cable rojo (positivo).
3. En segundo lugar, conecte y apriete el cable negro (negativo).
4. Verifique que los cables estén correctamente enrutados.

NOTA:

- Cuando su ATV se almacena durante un mes o más, la batería debe retirarse, cargarse al nivel adecuado y almacenarse en un lugar fresco y seco.
- Antes de reutilizarla, lleve la batería a su distribuidor para que la pruebe y la recargue de nuevo.
- Al instalar una batería nueva, asegúrese de que esté completamente cargada antes de su uso inicial. El uso de una batería nueva que no se ha cargado completamente puede dañar la batería, lo que resulta en una vida útil más corta de la batería.

CAUTELA: Su ATV está equipado con una batería de 9Ah. Esto puede no ser suficiente para proporcionar energía para equipos opcionales. Al instalar equipos opcionales, actualice la batería según sea necesario. Consulte a su distribuidor para obtener la batería adecuada.

www.PACERDREAMS.COM

14. SISTEMA DE ESCAPE

REGULACIÓN DEL SISTEMA

¡SE PROHÍBE LA MANIPULACIÓN DEL SISTEMA DE CONTROL DE RUIDO!

PRECAUCIÓN: Los componentes del sistema de escape están muy calientes durante y después del uso del ATV.

- No toque los componentes del sistema de escape. Pueden producirse quemaduras graves.
- Circular a través de hierba alta está prohibido por el riesgo potencial de incendio que supone.

Supresor de chispas

El tubo de escape deberá purgarse periódicamente de la carbonilla acumulada de la siguiente manera:

1. Retire el tornillo supresor ubicado en la parte inferior del silenciador, extraiga el supresor (la malla).

2. Limpie el supresor o reemplácelo.

Al limpiar el supresor de chispas, debe seguir las indicaciones de seguridad que se enumeran a continuación para evitar lesiones graves.

- No realice esta operación inmediatamente después de que el motor haya estado en marcha porque el sistema de escape se calienta mucho.
- Mantenga los materiales combustibles alejados del sistema de escape. El incendio puede resultar.

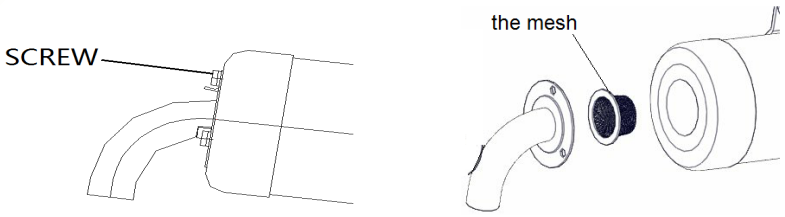

WWW.RACERDREAMS.COM

15. MANTENIMIENTO

CAUTELA: Debido a la naturaleza de los ajustes marcados con una D en la siguiente tabla, se recomienda que el servicio de mantenimiento sea realizado por un distribuidor autorizado.

- Este servicio se hará más a menudo si el vehículo trabaja bajo uso severo, con abundante suciedad o humedad, para purgar el agua o la contaminación por suciedad de las partes con grasa y otros componentes críticos.

Programa de mantenimiento periódico

Un mantenimiento periódico cuidadoso ayudará a mantener su vehículo en las condiciones más seguras y fiables. Los intervalos de inspección, ajuste y lubricación de los componentes importantes se explican en la siguiente tabla en las páginas siguientes.

Los intervalos de mantenimiento se basan en las condiciones medias de conducción y en una velocidad media del vehículo de aproximadamente 10 millas por hora (16 km/h). Los vehículos sometidos a un uso severo, como el funcionamiento en zonas húmedas o polvorientas, deben ser inspeccionados y revisados con mayor frecuencia.

Inspeccione, limpie, lubrique, ajuste o reemplace las piezas según sea necesario.

NOTA: La inspección puede revelar la necesidad de piezas de repuesto. Utilice siempre piezas originales disponibles en su distribuidor.

El servicio y el ajuste son críticos. Si no está familiarizado con los procedimientos seguros de servicio y ajuste, haga que un distribuidor cualificado realice estas operaciones.

	Artículo	**Horas**	**Cuando**	**Observaciones**
	Sistema de frenos	Pre-viaje	Pre-viaje	Artículo de inspección previa al viaje
	Neumáticos	Pre-viaje	Pre-viaje	Inspeccione diariamente, antes del viaje Artículo de inspección
	Ruedas	Pre-viaje	Pre-viaje	Artículo de inspección previa al viaje
	Tuercas de chasis, pernos y fiadores	Pre-viaje	Pre-viaje	Artículo de inspección previa al viaje
	Inspección de faros (si está equipado)	Diario	Diario	Verifique su funcionamiento diariamente; Aplicar grasa dieléctrica al conector cuando se reemplaza

www.RACERDREAMS.com

	Inspección de la luz trasera	Diario	Diario	Verifique su funcionamiento diariamente; Aplicar grasa dieléctrica al conector cuando se reemplaza
	Guardabarros	Semanal	Semanal	Limpiar los guardabarros
●	Elemento de filtro de aire	Semanal	Semanal	Inspeccionar: reemplazar si necesario
●	Nivel de aceite de transmisión	100 horas	Anual	Inspeccionar anualmente o 100hrs cambiar anualmente
	Batería	20 horas	Mensual	Verifique / limpie los terminales;
D	Desgaste de la pastilla de freno / zapata	10 horas	Mensual	Inspeccionar periódicamente
	Tornillos de culata y base de cilindro del motor	25 horas	3 meses	Inspeccionar (solo se requiere un nuevo par en el primer servicio)
●	Lubricación general	50 horas	3 meses	Lubrique todos los accesorios, pivotes, cables, etc.
●	Nivel/cambio de aceite del motor	30 horas	3 meses	Verifique el nivel diariamente; 1ª Revisión de rodaje en 1 mes. Cambie el aceite con más frecuencia si usa el vehículo en clima frio
	Artículo	Horas	Cuando	Observaciones
	Manguera de ventilación del motor	100 horas	6 meses	Inspeccionar
D	Cable del acelerador	50 horas	6 meses	Inspeccionar: ajustar, lubricar, reemplazar si es

WWW.RACERDREAMS.COM

				necesario; elemento de inspección previa al viaje
D	Correa de transmisión	50 horas	6 meses	Inspeccionar, reemplazar si necesario
●	Dirección	50 horas	6 meses	Inspeccionar diariamente, lubricar
●	Eje trasero	50 horas	6 meses	Inspeccionar rodamientos, lubricante
●	Suspensión delantera	50 horas	6 meses	Apretar los tornillos
●	Suspensión trasera	50 horas	6 meses	Inspeccionar, apretar los tornillos
	Bujía	100 horas	12 meses	Inspeccionar-reemplazar si necesario
D	Tiempo de encendido	100 horas	12 meses	Inspeccionar y ajustar si fuera necesario
D	Sistema de combustible	100 horas	12 meses	Verifique si hay fugas en el tanque, la tapa, los conductos, la válvula de combustible, el filtro, reemplace los conductos cada año
D	Filtro de combustible	100 horas	12 meses	Reemplazar anualmente
	Cadena	Antes y después de cada uso		Después de las primeras 2 horas de funcionamiento, y antes y después de cada uso, lubrique la cadena y compruebe el ajuste de tensión.

	Artículo	**Horas**	**Cuando**	**Arcas de** Rem
	Supresor de chispas	10 horas	mensual	Limpiar-reemplazar si

WWW.PACERDREAMS.COM

				necesario
D	Embragues (poleas impulsora e impulsada)	25 horas	3 meses	Inspeccionar, limpiar
	Soportes del motor	25 horas	3 meses	Inspeccionar
D	Holgura de las válvulas	100 horas	12 meses	Inspeccionar/ajustar
D	Líquido de frenos	200 horas	24 meses	Cambio cada dos años
	Velocidad de ralentí	Según sea necesario	Según sea necesario	Ajustar
D	Ajuste de la puntera	Según sea necesario	Según sea necesario	Inspección periódica, Ajustar cuando las piezas se hayan sustituido
	Faros (si está equipado)	Según sea necesario	Según sea necesario	Ajuste si es necesario

WWW.RACERDREAMS.COM

Recomendaciones de lubricación

	Artículo	Rec lubricante	Método	Frecuencia
	1.Aceite motor	SAE 15W/40SG	Añadir hasta el Nivel en la varilla correcto	Verifique el nivel diariamente
	2.Líquido de frenos	DOT 3 solamente	Mantener el nivel Entre líneas de relleno. Consulte "**7.CONTROL**"	Según sea necesario; cambio cada dos años o 200 horas
	3.Aceite de transmisión	MAR 80W/90GL5	Véase "15. Mantenimiento/ lubricación de la transmisión"	Cambiar anualmente o en 100 horas
	4. Lubricante de cadena	Grasa con grafito	Lubricante de cadena a base de grafito en spray	Antes y después de cada uso

1.

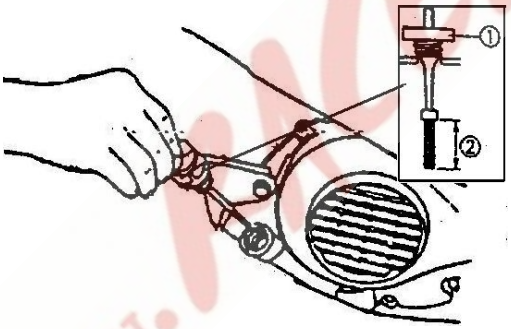

WWW.RACERDREAMS.COM

	Artículo	Rec lubricante	Método	Frecuencia
●	5.Brazo/ trapecio delantero eje de pivote	Grasa	Localice la boquilla en el eje pivotante y engrase con una pistola engrasadora	Cada 3 meses o 50 horas
●	6. Dirección/ Bujes del eje	Grasa	Localizar la boquilla en el eje de pivote y engrasar con pistola de engrase	Cada 3 meses o 50 horas
●	7.Rodamientos de rueda delantera	Grasa	Inspeccione y reemplace los rodamientos si necesario	Semestralmente
	8. Tirantes de dirección	Grasa	Localizar y engrasar	Semestralmente

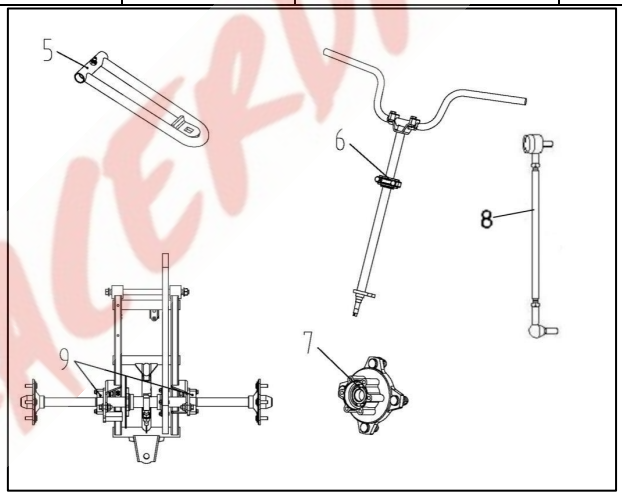

●	9. Cojinetes Eje trasero	Grasa	Localizar y engrasar	Cada 3 meses o 50 horas
●	10.Cable del Acelerador	Grasa M	Grasa, inspeccionar y reemplazarlo si necesario	Mensual o 20 horas

WWW.RACEFDREAMS.COM

NOTA:

1. Más a menudo bajo uso severo, como condiciones húmedas o polvorientas.

2. Grasa: Grasa ligera de litio.

3. Grasa M: disulfuro de molibdeno (MoS_2) grasa (resistente al agua).

4. Cuando la acción de suspensión se vuelve rígida o después del lavado.

5. Las horas se basan en un promedio de 10 mph (16 km / h).

Registro de mantenimiento periódico

Utilice el siguiente gráfico para registrar el trabajo de mantenimiento periódico:

Mantenimiento **Intervalo** **Realizado**	**Servicio** **Fecha**	**Distribuidor de servicio o** **persona**	**Comentario**
Primeras 5 Hrs			
10 Horas			
15 Horas			
20 Horas			
25 Horas			
50 Horas			
75 Horas			
100 horas			

WWW.RACEDREAMS.COM

El ajuste incorrecto del manillar o el apriete incorrecto de los pernos del bloque de ajuste pueden causar un giro de dirección limitado o aflojamiento del manillar, lo que resulta en pérdida de control y posibles lesiones personales graves o la muerte.

Ajuste del manillar

Su ATV tiene un manillar que se puede ajustar a gusto personal.

1. Retire la cubierta del manillar.
2. Afloje los cuatro tornillos.
3. Ajuste el manillar a la altura deseada

Asegúrese de que el manillar, no golpee el tanque de gasolina ni ninguna otra parte del vehículo cuando se gira completamente a la izquierda o a la derecha.

4. Par de apriete de los tornillos del manillar: 10-12 ft.lbs(14-16Nm).

NOTA: Apretar los tornillos para que haya un espacio igual en la parte delantera y trasera del bloque del manillar. Una separación inadecuada resultará en un ajuste incorrecto de la cápsula superior.

Los siguientes elementos deben revisarse ocasionalmente para verificar su apriete o si se han aflojado para el servicio de mantenimiento.

Especificaciones del par de la tuerca de la rueda

Tamaño del perno	Par apriete	
Delantera M10X1.25	33-37ft.lbs	45-50N.m
Trasera M10X1.25	33-37ft.lbs	45-50N.m

NOTA: Todas las tuercas que tienen un pasador instalado deben ser revisadas por un distribuidor autorizado.

WWW.RACEDREAMS.COM

Apriete del cubo de la rueda delantera

El apriete del cojinete de la rueda delantera y la retención de la tuerca por husillo son operaciones críticas de los componentes. El trabajo de servicio debe ser realizado por un distribuidor autorizado.

Ajuste del muelle trasero

El muelle del amortiguador trasero se ajusta girando el ajustador en la dirección necesaria para aumentar o disminuir la tensión del muelle.

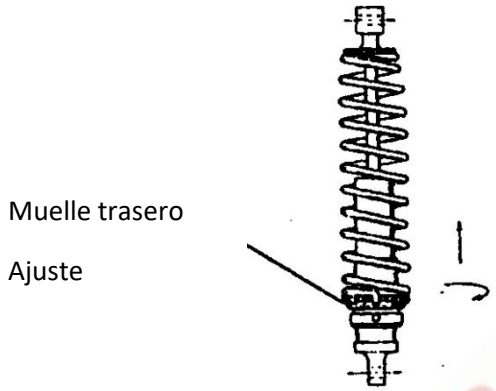

Servicio de filtro de aire

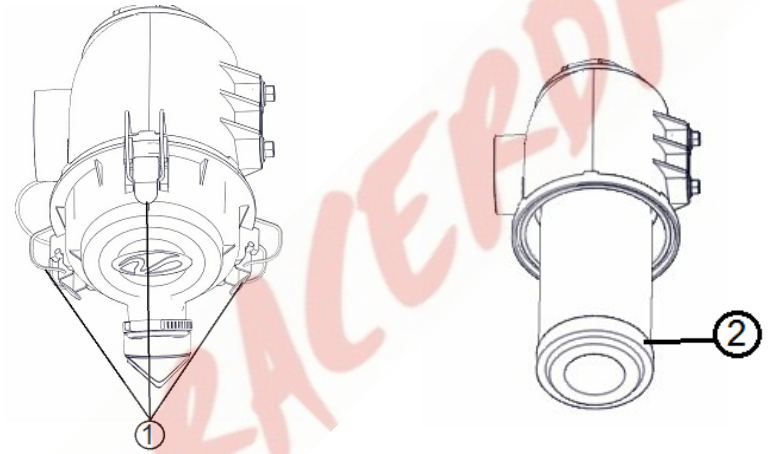

1. Desenganche los tres pestillos de la tapa ○,1.

2. Desenganche la tapa y retírela con cuidado de la caja de aire.

3. Retire el filtro ○,2.

4. Inspeccione la caja de aire en busca de depósitos de aceite o agua. Limpie cualquier depósito con una toalla o trapo limpio.

Nota: Si el filtro ha sido empapado con combustible o aceite, debe ser reemplazado.

5. Inspeccione el filtro de aire y reemplácelo si es necesario.

Nota: NO intente limpiar el filtro de aire con aire comprimido

www.RACEDREAMS.COM

6. Coloque el filtro de aire en la caja de aire y vuelva a instalar la cubierta de la caja de aire.

Nota: Asegúrese de que las pestañas estén colocadas correctamente en las bisagras. Asegúrese de que la junta tórica esté instalada correctamente dentro de la tapa.

7. Acople los pestillos de la cubierta.

Inspección de la dirección

El conjunto de dirección del vehículo debe revisarse periódicamente para detectar tuercas y pernos sueltos. Si se encuentran tuercas y pernos sueltos, pídale a su concesionario que los apriete antes de conducir su vehículo.

Avance y caída de la dirección

El avance y la caída de la rueda no son ajustables.

No intente ajustar los tirantes para la alineación de la dirección. Las lesiones graves o la muerte pueden ser el resultado de un ajuste inadecuado.

Póngase en contacto con su distribuidor. Él / ella tiene la capacitación y las herramientas para hacer estos ajustes.

Comprobación de la dirección

La alineación recomendada de la dirección es de 1/8 "a 1/4" (3 a 6 mm) hacia afuera.

1. Coloque el manillar en una posición recta y manténgalo en esta posición.
2. Medida A y B, A menos B debe ser de 1/16" a 1/8" (1,5 a 3 mm).
3. Si esta medición necesita ajuste, póngase en contacto con su concesionario para servicio.

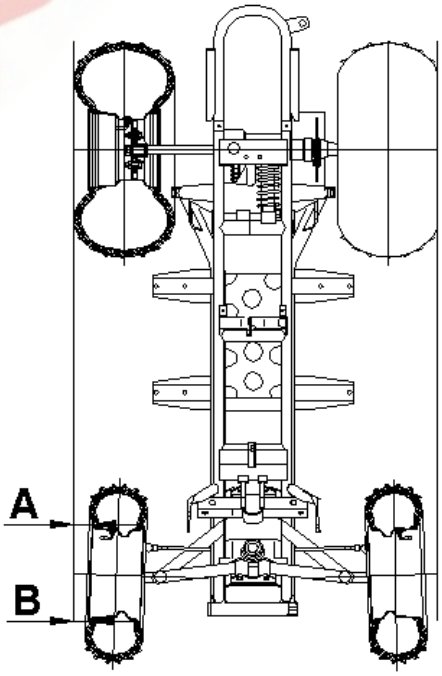

www.RACERDREAMS.com

Freno delantero / trasero

Una vez que se abre un bote de líquido de frenos, use lo que sea necesario y deseche el resto. No guarde ni use un líquido parcial del frasco. El líquido de frenos es higroscópico, lo que significa que absorbe rápidamente la humedad del aire. Esto hace que la temperatura de ebullición del líquido de frenos disminuya, lo que puede provocar un desvanecimiento prematuro del freno y la posibilidad de lesiones graves.

Los frenos son de disco hidráulico que funcionan presionando la palanca en el manillar.

Se recomiendan las siguientes comprobaciones para mantener el sistema de frenos en buenas condiciones de funcionamiento. La frecuencia con la que necesitan revisión depende del tipo de conducción que se haya realizado.

Mantenga el nivel de líquido en los depósitos del cilindro maestro como se describe consulte "7.Control y funciones". El funcionamiento normal del diafragma es tender hacia el depósito a medida que cae el nivel del fluido. Si el nivel de líquido está bajo y el diafragma no está extendido, se indica una fuga y se debe reemplazar el diafragma. Siempre llene el depósito como se indica cada vez que la cubierta se afloje o retire para asegurar el funcionamiento adecuado del diafragma. Use líquido de frenos DOT 3.

- Revise el sistema de frenos para detectar fugas de líquido.
- Compruebe el freno para detectar un recorrido excesivo O sensación esponjosa.
- Compruebe el desgaste de las almohadillas de fricción, o posibles daños y aflojado.
- Comprobar la seguridad y la superficie de frenado del disco.
- Las almohadillas deben cambiarse cuando el material de fricción se desgasta hasta 2mm.(A)

Ajuste del juego libre del cable del acelerador

El juego libre del cable del acelerador se ajusta en el manillar.

1. Descubra los pernos del ajustador en la línea del cable, afloje la contratuerca del ajustador.

2. Gire el ajustador hasta que se logre un juego libre de 1/16 "a 1/8" (2 a 3 mm) en la palanca del pulgar. **NOTA:** Al ajustar el juego libre, es importante que gire la palanca del acelerador hacia adelante y hacia atrás.

3. Apriete la contratuerca y deslice las gomas sobre el ajustador de cable.

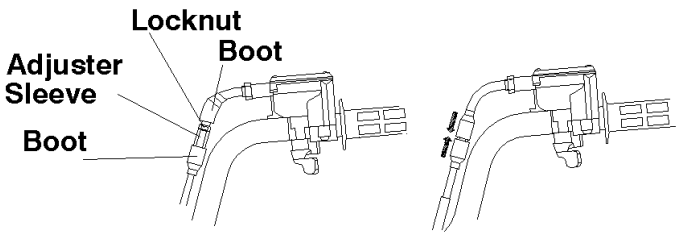

Bujías

Inspeccionar:

- Aislante (1)

Color anormal: Reemplazar.

El color normal es un medio-

tostado claro.

- Electrodo (2)

Desgaste/daño: Reemplazar.

- Limpiar Bujía

(con limpiador de bujías o cepillo de alambre)

Medir:

- Medir holgura entre electrodos (3)

Fuera de especificación: Ajustar espacio.

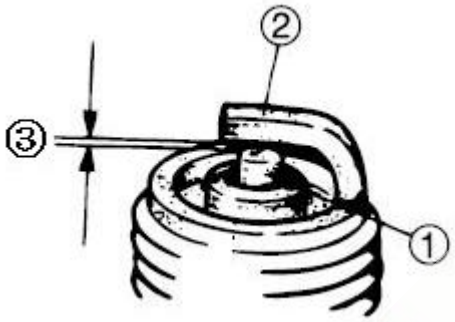

(3) Espacio: 0.6-0.8mm

Bujía estándar

CR7HSA (NGK)

Extracción y reemplazo de bujías

Nunca intente quitar una bujía mientras el motor esté caliente. El escape o motor podría quemar causando lesiones graves.

Retire la bujía en sentido contrario a las agujas del reloj.

Invierta el procedimiento para la instalación de bujías. Par a 17 ft.lbs (23N.m).

Cambio de aceite y filtro

El intervalo cambio de aceite recomendado es de 30 horas

o cada 3 meses, lo que ocurra primero.

El tiempo de rodaje sugerido para el cambio de aceite es a las 20 horas,

o un mes, lo que ocurra

Primero. En condiciones de uso severo

Es necesario un mantenimiento más frecuente.

El uso severo incluye labores continuas

en condiciones polvorientas o húmedas, y conducción en clima frío.

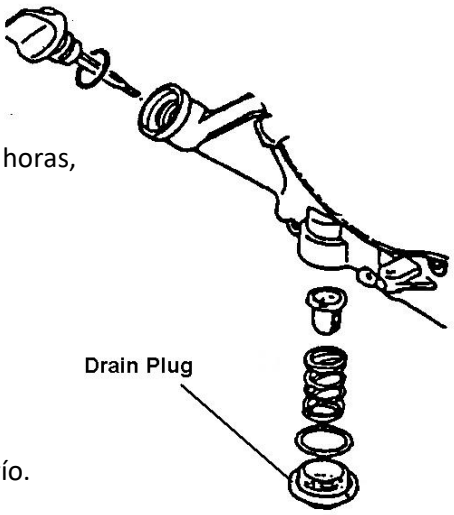

www.RACERDREAMS.COM

NOTA: Se considera uso severo a la conducción en clima frío con temperaturas por debajo de

10 ° F (-12 ° C), y conducir entre10 ° F (-12 ° C) Y 30 ° F (0 ° C) cuando

CUIDADO: El aceite puede estar caliente. No permita que el aceite caliente entre en contacto con la piel, ya que pueden producirse quemaduras graves

1. Coloque el vehículo en una superficie nivelada, bloquee el freno de estacionamiento;

2. Haga funcionar el motor dos o tres minutos hasta que esté caliente, detenga el motor;

3. Limpie el área alrededor del tapón de drenaje;

4. Coloque una bandeja de drenaje debajo del cárter del motor y retire el tapón de drenaje;

5. Deje que el aceite drene completamente;

5. Reemplace la junta tórica de la arandela de sellado del tapón de drenaje;

6. Vuelva a instalar el tapón de drenaje y apriete a 14 ft.-lbs (19N.m)

Lubricación de la transmisión

El tapón de llenado de la transmisión se encuentra en el lado derecho de la caja de cambios.

El nivel de lubricante de la transmisión debe verificarse mensualmente o 20 horas, lo que ocurra primero. El aceite de transmisión debe cambiarse anualmente. El lubricante de transmisión correcto a utilizar es SAE 80W/90GL5.

Procedimiento de cambio de aceite de transmisión

1. Quitar el tornillo (1)
2. Retire el tornillo (2) y escurra el aceite. Recoja y deseche el aceite usado correctamente.
3. Limpie y vuelva a instalar el tornillo (2), apretando a 12-16 ft.lbs. (17-23nm)
4. Añadir la cantidad correcta de lubricante SAE 80W/90GL5: 300ml
5. Limpie y reinstale el tornillo (1), apretando a 12-16 ft.lbs. (17-23nm)
6. Compruebe si hay fugas.

WWW.RACERDREAMS.COM

Usar su ATV con neumáticos desgastados, inflados incorrectamente, medidas no estándar o neumáticos instalados incorrectamente, afectará al manejo del vehículo, lo que podría causar un accidente que resulte en lesiones graves o la muerte.
Siga las medidas de seguridad que se enumeran a continuación para evitar este tipo de situación.

Salvaguardas importantes

Mantenga la presión adecuada de los neumáticos de acuerdo con las tablas a continuación. El inflado inadecuado de los neumáticos puede afectar a la maniobrabilidad del ATV.
No use neumáticos inadecuados. El uso de neumáticos de tamaño o tipo no estándar puede afectar al manejo del ATV.
Asegúrese de que las ruedas estén instaladas correctamente. Si las ruedas están mal instaladas, podría afectar al manejo del vehículo y acelerar el desgaste de los neumáticos.
Procedimiento de extracción de ruedas.

1. Detenga el motor, bloquee el freno de estacionamiento.
2. Afloje ligeramente las tuercas de la rueda.
3. Eleve el costado del vehículo colocando un soporte adecuado debajo del reposapiés.
4. Retire las tuercas de la rueda y retire la rueda.

Presión de los neumáticos	
Delantero	Trasero
48kPa / 7PSI	48kPa / 7PSI

WWW.RACEDREAMS.COM

Instalación de las ruedas

1. Con el freno de estacionamiento bloqueado, coloque la rueda en la posición correcta del cubo de la rueda. Asegúrese de que el vástago de la válvula esté hacia el exterior y que las flechas de rotación en el neumático apunten hacia la dirección rotación.
2. Coloque las tuercas de la rueda y apriételas con la mano.

3. Baje el vehículo al suelo.
4. Apriete firmemente las tuercas de la rueda según el gráfico que se encuentra en **"15. MANTENIMIENTO / Par de tuerca de la rueda".**

Inspección de los neumáticos

Cuando reemplace un neumático, siempre use el tamaño y el tipo del equipamiento original.

Profundidad de la banda de rodadura del neumático

Reemplace siempre los neumáticos cuando la profundidad de la banda de rodadura sea de 1/8 "(3 mm) o menos. Consulte su Manual del propietario para conocer las especificaciones de los neumáticos.

Cadena

Use lubricantes apropiados

Aplique un lubricante de cadena en aerosol adecuado por dentro y fuera de las placas y rodillos de la cadena. Mueva el ATV según sea necesario para acceder a toda la cadena.

Inspección

1. En el punto central entre las dos ruedas dentadas, mueva arriba y abajo la cadena y observe la flexión total. Si la flexión es más de 1/2 '' (12 mm), ajuste la cadena. Vea Ajuste.
2. Inspeccione la rueda dentada de la cadena para detectar desgaste.
3. Si las ruedas dentadas están desgastadas, sustituya las ruedas dentadas y la cadena como un conjunto.
4. Reemplace los protectores si están dañados.

WWW.RACEDREAMS.COM

Ajuste

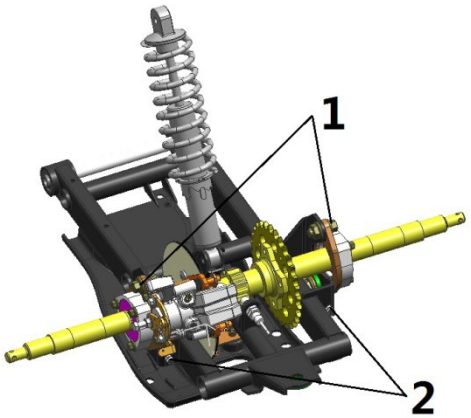

1. 1.Afloje, pero no retire, los cuatro pernos de montaje(1).
2. Gire el ajustador de cadena (2) para obtener una flexión de cadena de 1/4 (6 mm) a 3/8 '' (10 mm). Para tensar la cadena, gire el ajustador de cadena(2) en el sentido de las agujas del reloj. Para aflojar la cadena, gire el ajustador de cadena(2) en el sentido contrario a las agujas del reloj y empuje el eje trasero hacia adelante.
3. Apriete firmemente los pernos de montaje(1).
   Par de apriete: 63-66ft.lbs (85-90N.m)
4. Vuelva a comprobar la tensión de la cadena. Vea Inspección.

Desmontar cadena

1. Gire la rueda trasera para colocar el eslabón maestro(3) en posición accesible entre dos ruedas dentadas.

2. Deslice el clip de retención (1) del eslabón maestro(3) y retire el clip y la placa lateral(2).

3. Deslice el eslabón maestro hacia afuera y retire la cadena.

Instalación de la cadena

1. Deslice la parte del pasador del eslabón maestro(3) en cada extremo de la cadena que se va a conectar.

2. Deslice la parte de la placa lateral (2) del eslabón maestro sobre los pines.

3. Deslice el clip de retención (1) sobre los pines hasta que el clip encaje firmemente en su lugar.

WWW.RACERDREAMS.COM

PRECAUCIÓN: El eslabón maestro debe instalarse con el extremo abierto del clip de retención (1) mirando en sentido contrario a la dirección de rotación de la cadena(4).

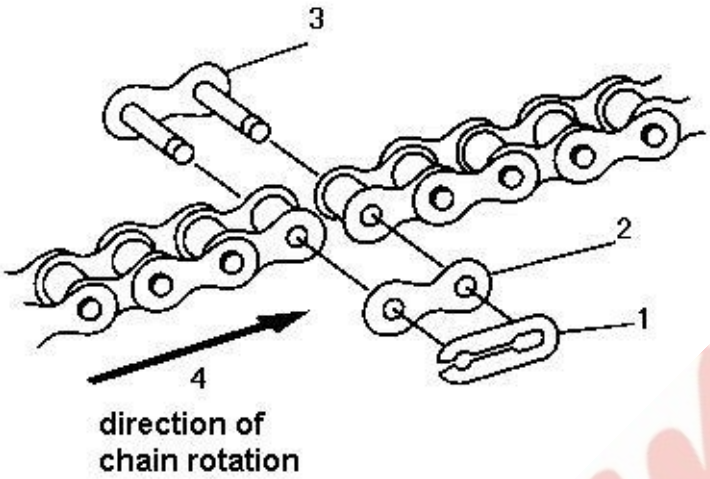

Reemplazo de luces

Mantenga limpios los faros delanteros y traseros. La poca luz durante la conducción puede provocar un accidente que cause lesiones graves o la muerte.

PRECAUCIÓN: No realice el mantenimiento mientras el faro esté caliente. Pueden producirse quemaduras graves.

No toque la lámpara con los dedos desnudos. El aceite de su piel deja un residuo, causando un punto caliente que acortará la vida útil de las luces.

Reemplazo de faros (opción 1)

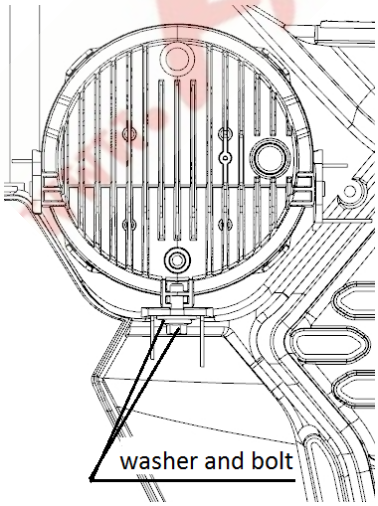

1. Desenchufe el conector del faro;
2. Retire el tornillo y la arandela;
3. Retire el faro de la cubierta;
4. Instale un faro nuevo en la cubierta;
5. Instale la arandela y el tornillo;
6. Enchufe el conector al mazo de cables.

RACERDREAMS.COM

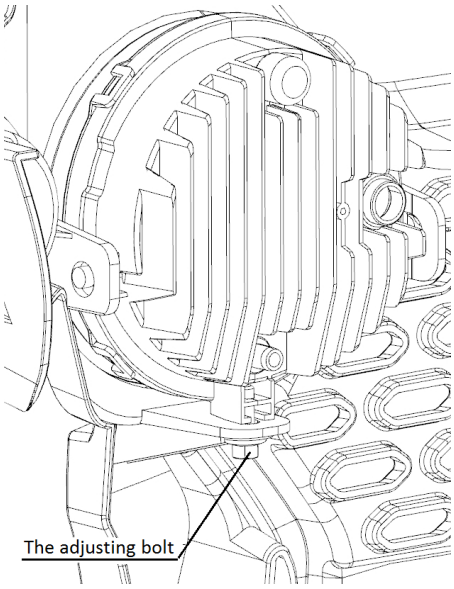

Para bajar la línea de corte de iluminación de los faros, gire el perno de ajuste hacia atrás. Y para elevar la línea de corte de iluminación, gire el perno hacia adelante.

Ajuste de faros (opción 2)

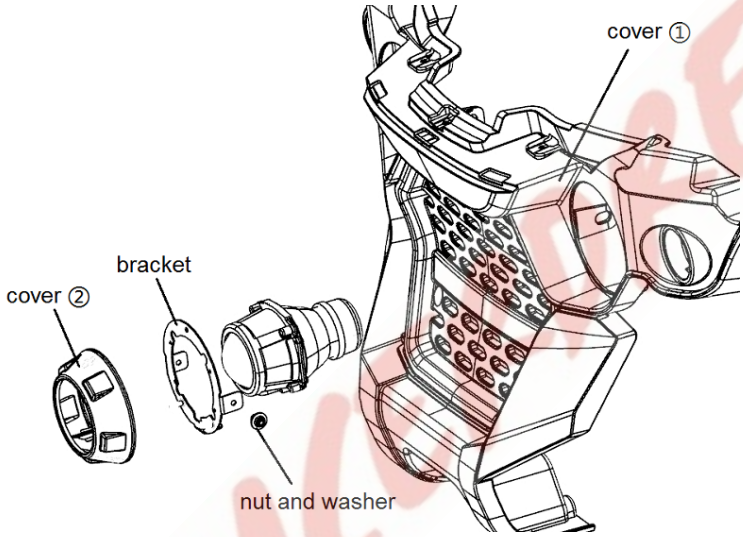

1. Desenchufe el conector del faro y retire las tuercas y arandelas de la tapa (1);
2. Retire la cubierta (2) del soporte del faro de cruce;
3. Retire el faro de cruce del soporte;
4. Instale un faro de cruce nuevo en el soporte;
5. Instale la tapa (2) en el soporte;
6. Instale el soporte en la cubierta (1);
7. Enchufe el conector al mazo de cables.

WWW.RACEDREAMS.COM

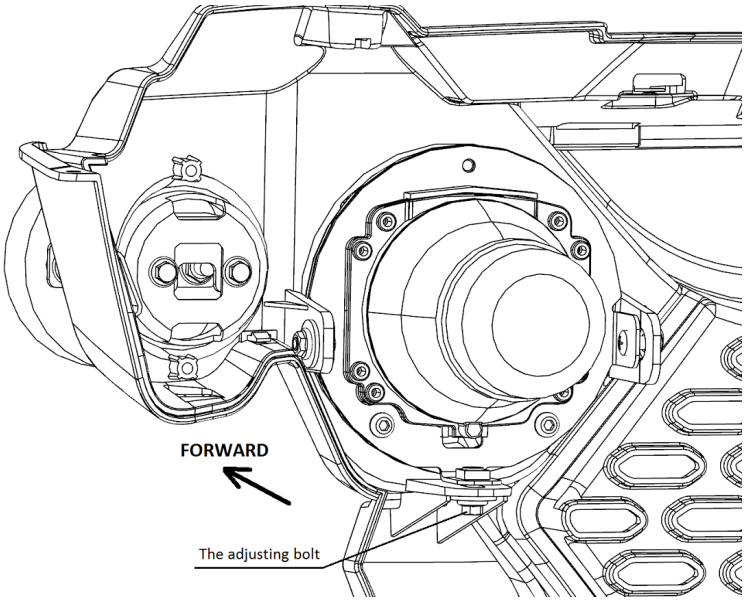

Para bajar la línea de corte de iluminación de los faros, gire el perno de ajuste hacia atrás. Y para elevar la línea de corte de iluminación, gire el perno hacia adelante.

Luz trasera / luz de freno Reemplazo de la luz y del indicador de dirección trasero

Si la luz trasera / luz de freno o el indicador de dirección trasero no funcionan, es posible que sea necesario reemplazarlos.

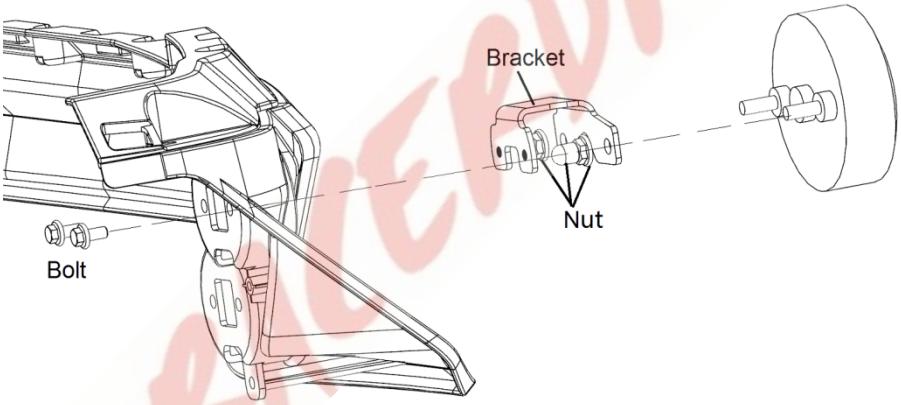

1. Desenchufe el conector y retire los dos pernos de la tapa.

2. Retire las dos tuercas y una tuerca ciega del soporte de la luz y retire la luz.

3. Ponga una luz nueva en el soporte.

4. Coloque el soporte en la tapa y enchufe el conector al mazo de cables.

WWW.RIDEDREAMS.COM

Limpieza de nuestro ATV

Mantener su ATV limpio extenderá la vida útil de varios componentes.

Lavado

Nunca use un sistema de lavado de autos de alta presión, puede dañar los cojinetes de las ruedas, los sellos de transmisión, los paneles de la carrocería, los frenos y las etiquetas de advertencia, y el agua podría entrar al motor o al sistema de escape.

La mejor y más segura manera de limpiar su ATV es con una manguera de jardín y un cubo de agua y jabón suave. Use una manopla de lavado de tipo profesional, limpiando primero la parte superior de la carrocería y las partes inferiores al final. Enjuague con agua con frecuencia y seque con un trapo suave para evitar manchas de agua. **NOTA:** Si las etiquetas de advertencia están dañadas, comuníquese con su distribuidor para obtener un reemplazo.

Encerado

Su ATV se puede encerar con cualquier cera automotriz no abrasiva. Evite el uso de limpiadores agresivos, ya que pueden rayar el acabado de la carrocería.

PRECAUCIÓN: Ciertos productos, incluidos los repelentes de insectos y los productos químicos, dañarán las superficies plásticas. Se debe tener cuidado al usar estos productos con superficies plásticas.

Consejos de almacenamiento

PRECAUCIÓN: No arranque el motor durante el período de almacenamiento. Esto eliminará la película protectora creada por el pulverizado interno.

Limpieza: limpie el ATV a fondo.

Adición de aceite y cambio de filtro: caliente el motor y cambie el aceite y el filtro.

Filtro de aire/Caja de aire: inspeccione y limpie o reemplace el elemento del filtro de aire. Limpie la caja de aire.

Inspeccione todos los niveles de líquido: inspeccione los siguientes niveles de líquido y cámbielos si es necesario: transmisión; líquido de frenos (cambie cada dos años o según sea necesario si el líquido parece oscuro o contaminado).

Pulverice el motor——Rocíe un aceite ligero en el cilindro a través del orificio de la bujía.

Revise y lubrique los cables: inspeccione todos los cables y lubríquelos.

Mantenimiento de la batería: retire la batería y aplique una grasa dieléctrica en los pernos y bornes de batería. Cargue la batería.

Área de almacenamiento/cubiertas: ajuste la presión de los neumáticos y calce el ATV con los neumáticos a 1-2" (25-50 mm) por encima del suelo. Asegúrese de que el área de almacenamiento esté bien ventilada. Cubra el ATV con una funda.

NOTA: No utilice materiales plásticos o recubiertos. No permiten suficiente ventilación para evitar la condensación, y pueden promover la corrosión y la oxidación.

www.RACEDREAMS.com

Transporte

Cuando el ATV vaya a ser transportado, deberán tomarse las siguientes medidas.

1. Apague el motor y retire la llave.

2. Asegúrese de que la tapa de combustible, la tapa de aceite y el asiento estén instalados correctamente.

3. Siempre ate el marco del ATV al transporte hasta que se use de forma segura, con correas o cuerdas adecuadas.

16. SOLUCIÓN DE PROBLEMAS

Problemas de un uso incorrecto

Posibles causas	Soluciones
Cargar el ATV en una camioneta o remolque alto	Nunca operar el ATV en rampas más empinadas del 15%.
Arrancar en una pendiente inclinada	Desmonte el ATV después de aplicar primero el freno de estacionamiento y realice el giro "K" como se describe en este manual.
Conducir a bajas RPM o baja velocidad en tierra (a aproximadamente 3-5 mph / 5-8 km / h)	Conduzca a mayor velocidad
Insuficiente calentamiento del ATV ó expuesto a bajas temperaturas ambiente.	Caliente el motor al menos 5 min. La correa se volverá más flexible y evitará daños en la correa.
Acoplamiento suave y fácil del embrague.	Uso efectivo y rápido del acelerador para un acoplamiento eficiente.
Atascado en barro o nieve.	Apague el motor y desmonte, saque el ATV del barro.

La batería se descarga

Posibles causas	Soluciones
Arrancar un motor defectuoso durante mucho tiempo	Ver"8.ARRANCAR EL MOTOR" y comprobar el sistema de combustible/aire/encendido/sistema de compresión
Dejar el interruptor principal (llave) conectada mientras el ATV está estacionado	Al detener el motor, apague el interruptor principal (llave) de inmediato

www.PACEDREAMS.COM

NOTA:

La siguiente solución de problemas no cubre todas las posibles causas de problemas. Sin embargo, debería ser útil como guía para la solución de problemas. Consulte el procedimiento relativo en este manual para la inspección, el ajuste y el reemplazo de piezas. El ajuste y montaje deben ser realizados por su distribuidor.

FALLO DE ARRANQUE / ACELERACIÓN DIFÍCIL SISTEMA DE COMBUSTIBLE

Depósito de combustible

- Vacío
- Orificio de ventilación obstruido
- Malfuncionamiento

Cuerpo del acelerador

- La conexión no es buena

Estrangulador automático

- Émbolo de arranque
- Malfuncionamiento

Filtro de aire

- Filtro de aire obstruido
- Filtro de aire inadecuado

SISTEMA DE COMPRESIÓN

Cilindro y culata

- Bujía suelta
- Culata suelta
- Junta de culata rota
- Junta de cilindro rota
- Cilindro desgastado, dañado o agarrotado

Pistón y culata

- Pistón desgastado
- Segmentos desgastados, fatigados o rotos
- Anillo de pistón desgastado
- Pistón agarrado o dañado

Sistema de válvulas

- Válvula mal ajustada
- Válvula mal sellada
- Asiento de válvula incorrecto
- Sincronización incorrecta de la válvula
- Muelle de válvula roto
- Válvula dañada

WWW.RACERDREAMS.COM

SISTEMA DE ENCENDIDO

Batería

- Batería cargada incorrectamente
- Batería defectuosa

Fusibles

- Quemado, conexión incorrecta

Bujía

- Holgura de electrodos escasa
- Electrodos desgastados
- Cable de bujía defectuoso
- Rango de Tª de bujía incorrecto

Bobina de encendido

- Conexión de bobina primaria / suelta, rota o en cortocircuito

Bobina secundaria

- Cable de alta tensión defectuoso
- Cuerpo de bobina de encendido roto

Sistema de encendido

- Unidad de encendido defectuosa
- Bobina de encendido defectuosa
- Magneto roto

Interruptor

- Interruptor principal
- "ENGINE STOP" defectuoso
- Interruptor de freno defectuoso
- Terminal de batería
- Masa incorrecta
- Instalación eléctrica rota

WWW.RACERDREAMS.COM

BAJO RENDIMIENTO DE VELOCIDAD DE RALENTÍN

EFI

- La presión del combustible no es correcta
- Obstrucción del filtro de combustible
- Obstrucción del inyector de combustible

Filtro de aire

- Elemento del filtro de aire obstruido

Sistema de encendido

- Bujía defectuosa
- Cable de alta tensión defectuoso
- Unidad de encendido defectuosa
- Captador de encendido defectuoso
- Bobina de encendido defectuosa

Sistema de válvulas

- Mal ajustado
- Holgura de la válvula

BAJO RENDIMIENTO A VELOCIDAD MEDIA Y ALTA

EFI

- La presión del combustible no es correcta
- Obstrucción del filtro de combustible
- Obstrucción del inyector de combustible

Filtro de aire

- Elemento del filtro de aire obstruido

WWW.FACEFDREAMS.COM

BAJO RENDIMIENTO DE VELOCIDAD

Sistema de encendido

- Bujía sucia
- Rango de calor incorrecto
- Unidad de encendido defectuosa
- Captador encendido defectuoso

Sistema de combustible

- Filtro de combustible obstruido
- Inyector obstruido
- Válvula de nivel de combustible

Sistema de compresión

- Cilindro desgastado
- Anillo de pistón desgastado o agarrotado
- Junta de culata rota
- Junta del cilindro rota
- Acumulación de depósitos de carbono
- Válvulas mal ajustadas
- Sellado incorrecto en los
- Válvula de nivel de combustible asientos de válvula
- Sincronización defectuosa de las válvulas

Embrague

- Consulte la sección "DESLIZAMIENTO /ARRASTRE DE EMBRAGUE"

Aceite de motor

- Nivel de aceite incorrecto (bajo o exceso de nivel)

Sistema de encendido

- Bujía defectuosa
- Cable de alta tensión defectuoso
- Unidad de encendido defectuosa
- Captador de encendido defectuoso
- Bobina de encendido defectuosa
- Holgura de válvulas ajustada incorrectamente

WWW.RACERDREAMS.COM

SOBRECALENTAMIENTO O SOBREENFRIAMIENTO

Sistema de encendido

- Separación de electrodos de bujía incorrecta
- Rango de temperatura de bujía incorrecto
- Unidad de encendido defectuosa

Sistema de compresión

- Acumulación de depósitos de carbonilla
- Sincronización de válvulas mal ajustada
- Holgura de válvulas ajustada incorrectamente

Aceite de motor

- Nivel incorrecto de aceite del motor
- Calidad inadecuada del aceite del motor (alta viscosidad)
- Baja calidad del aceite del motor

Frenos

- Freno de arrastre

EMBRAGUE DEFECTUOSO

CUANDO EL MOTOR FUNCIONA, ATV NO SE MUEVE

BAJO RENDIMIENTO DE VELOCIDAD

- **Correa trapezoidal** desgastada / doblada / patina / manchada de aceite
- **Patines deslizadores** desgastados / dañados
- **Muelle de compresión** Dañado
- **Rodillos de variador desgastados / dañados / funcionamiento** incorrecto
- **Poleas primaria / secundaria** dañadas
- **Engranajes del cambio** dañados

WWW.RACEDREAMS.COM

DESLIZAMIENTO DE EMBRAGUE

Muelle de presión del embrague

- Desgastado/dañado

Zapata de embrague

- Desgastado/ dañado

Polea deslizante primaria

- Agarrada

COMPORTAMIENTO POBRE DE ARRANQUE

- Correa V deslizante /manchada de aceite
- Polea deslizante primaria dañada, mal funcionamiento
- Polea secundaria mal funcionamiento
- Guias de polea desgastadas
- Zapata de embrague desgastada / doblada / deformada

FRENADO DEFICIENTE O POBRE

- Rodamiento del cubo delantero desgastado
- Pastillas de freno desgastadas
- Disco de freno o tambor de freno desgastado
- Aire en el líquido de frenos
- Pérdida de líquido de frenos
- Bomba de freno defectuosa
- Pinza de freno defectuosa
- Tornillos de pinza flojos
- Latiguillo de freno roto
- Pastillas de freno manchadas de aceite o grasa
- Disco de freno o tambor manchados de aceite o grasa

WWW.RACERDREAMS.COM

17. HERRAMIENTAS

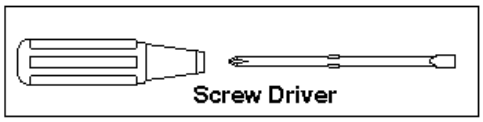

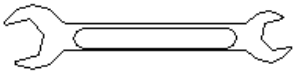

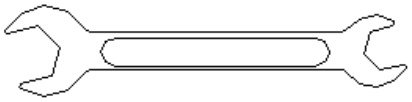

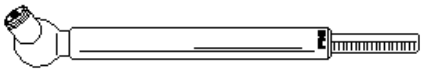

Tire Pressure Gauge
(Dealer Provide)

18. ESPECIFICACIONES

Capacidades		
Capacidad de combustible	8,35L	2.206 U. S.Gal
Capacidad de aceite del motor	1050 ml	0.92 Cuarto de galón
Radio de giro	3600milímetros	141 pulgadas
Alto	1325milímetros	52 pulgadas
Largo	2058mm	81 pulgadas
Ancho	1048milímetros	41 pulgadas
Altura del asiento	800mm	31,5 pulgadas
Distancia entre ejes	1180milímetros	46,5 pulgadas
Peso en seco	208kg	457,5 libras
Capacidad de carga (Conductor y carga útil combinados)	180kg	396 libras
Sistema de transmisión		
Sistema de transmisión	CVT	
Neumático delantero	21×7-10	
Neumático trasero	22×10-10	

www.PACEDREAMS.COM

Presión de los neumáticos (delantero)	48kPa	7PSI
Presión de los neumáticos (trasero)	48kPa	7PSI
Sistema de frenos		
Freno de servicio	Freno delantero	Disco hidráulico
	Freno trasero	Disco hidráulico
Freno de estacionamiento	Freno delantero	/
	Freno trasero	Bloqueo mecánico

Motor	
Tipo de motor	4 tiempos, un solo cilindro, OHC
	LH1P63FMK-2
Diámetro x carrera	62,5 mm × 57,8 mm
Desplazamiento	177.3ml
Sistema de arranque	Arranque eléctrico
Encendido	ECU
Refrigeración del motor	Refrigerado por aire
Sistema de lubricación	Cárter húmedo
Alimentación	EFI
Tipo de bujía	CR7HSA (NGK)

Equipos eléctricos	
Batería	12V 9Ah
Luz de cruce / delantera	LED de 12V
Luz de freno / trasera	LED de 12V

WWW.RACEDREAMS.COM

19. DIAGRAMA ELÉCTRICO

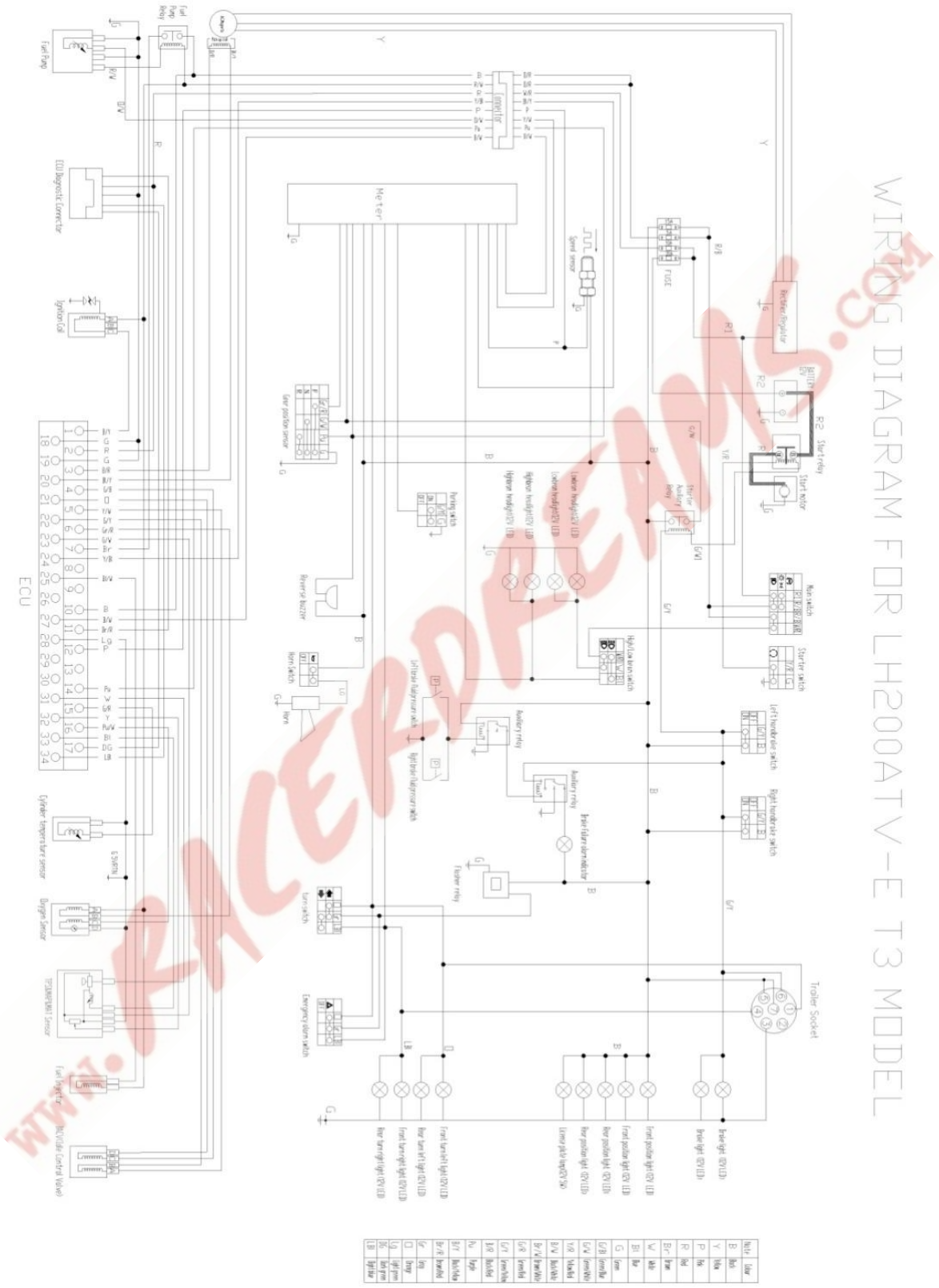

www.RACERDREAMS.com

LINHAI

WWW.RACEFORDREAMS.COM